Art. 4108 Pezzo antivibrante in gomma

Rubber absorption pieces

Caratteristiche tecniche e vantaggi

- Elemento di isolamento e riduzione rumore
- Materiale: parte metallica, acciaio zincato - silent block in gomma TPE, nera

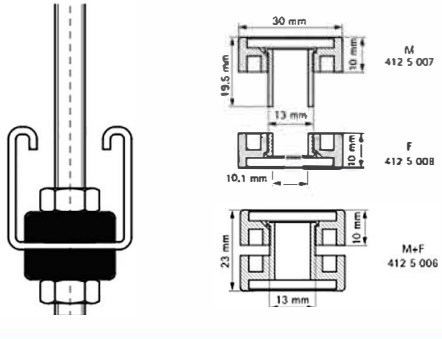

Codice	Tipo
4108001	MF