Art. 8074 Collare in due pezzi - AISI 304

Pipe clamp without nut and screws - AISI 304

Caratteristiche tecniche e vantaggi

- Realizzato in acciaio Inox Aisi 304
- Bordi arrotondati, no spigoli vivi
- Senza viti di chiusura
- Fori laterali diametro 9,5 mm
- Circolare per un perfetto accoppiamento collare-tubo
- Su richiesta disponibili in AISI 316
- Disponibile anche con gomma pre-montata
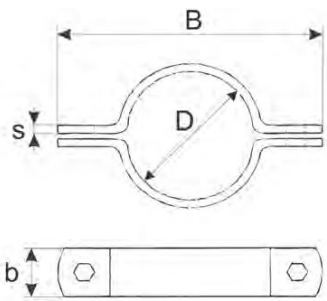
Codice	D [mm]	s [mm]	b [mm]	B [mm]
8074018	3/8	2,5	25	71
8074021	1/2	2,5	25	74
8074027	3/4	2,5	25	80
8074034	1”	2,5	25	87
8074042	1”1/4	2,5	25	93
8074048	1”1/2	2,5	25	101
8074060	2”	2,5	25	113
8074076	2 1/2	2,5	25	129
8074090	3”	2,5	25	142
8074110	4”	2,5	25	168