Art. 974 Raccordo oscillante
Ball swivel hangers

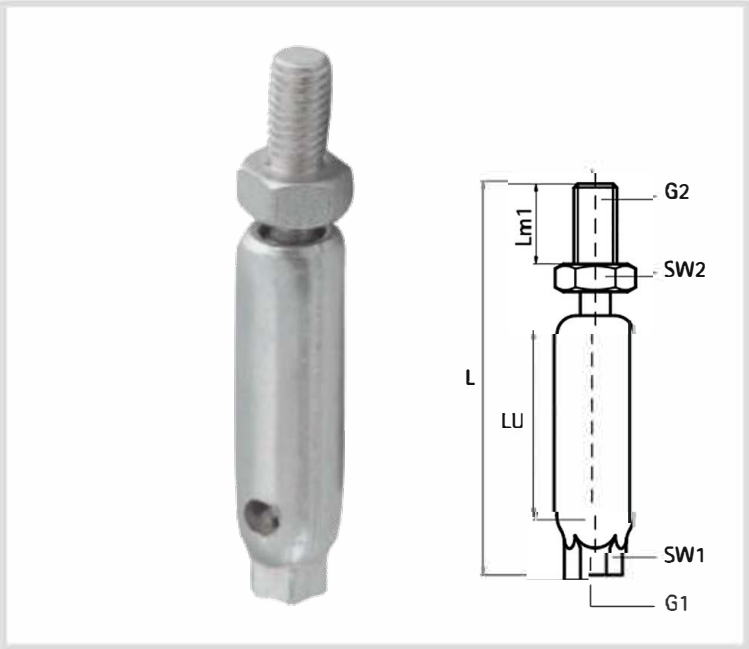

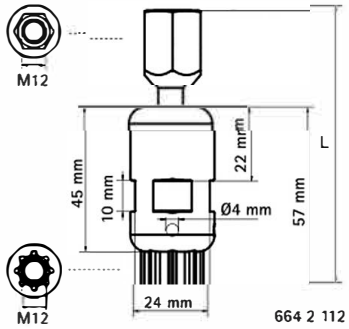

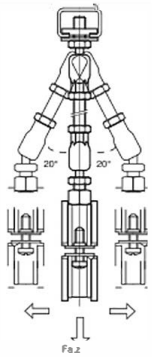

Caratteristiche tecniche e vantaggi

- Per un fissaggio non fisso
- In acciaio zincato
- Con foro d'ispezione per verificare quanto è stata avvitata una barra filettata o un bullone
- L'altezza può essere regolata

Codice	L (mm)	G1	G2	Lm1 (mm)	SW1 (mm)	SW2 (mm)	LU (mm)	Fa,z (N)
974001	49	M8	M8	15	13	10	7	3100
974002	49	M10	M10	15	13	12	7	3100
974003	64	M10	M10	30	13	12	7	3100
974101	74	M8	M8	15	13	10	32	3100
974102	74	M10	M10	15	13	12	32	3100
974103	90	M12	M12	-	-	-	32	5000