Art. 8614 Angolare a 3 fori
Angle bracket, 3 holes

Caratteristiche tecniche e vantaggi
- Realizzato con acciaio S235JR
- Zincato a caldo
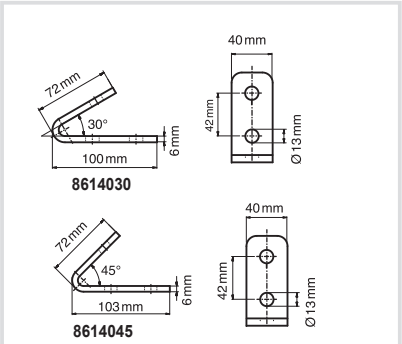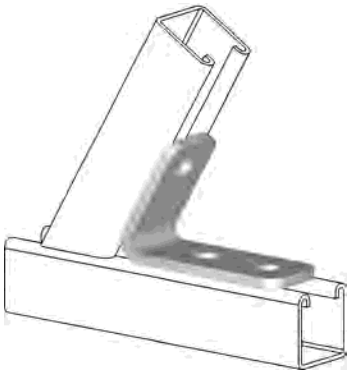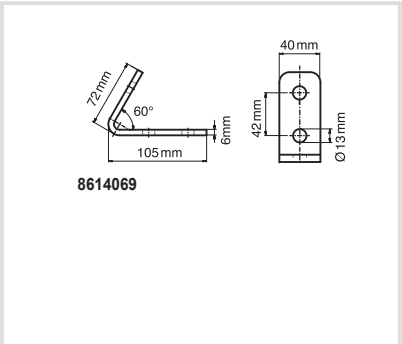
Codice	α (°)
8614030	30
8614045	45
8614060	60