Art. 605 Cavallotta

Bridge conduit clip



Caratteristiche tecniche e vantaggi

- Materiale: acciaio
- Zincato

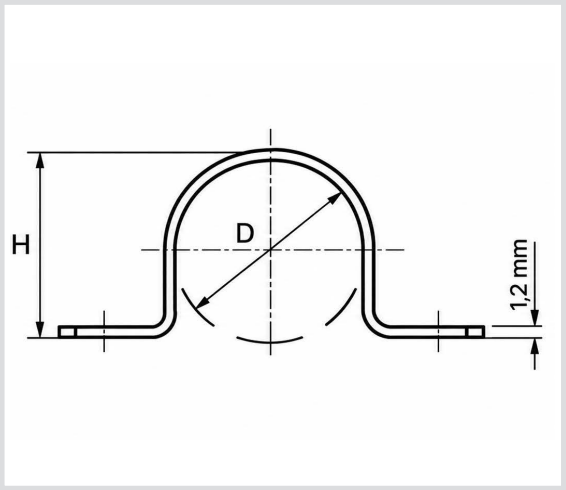

Codice	D [mm]	B [mm]	H [mm]	k [mm]	Carico utile [N]
605010	10	42	10	31	3500
605012	12	50	13	32	3500
605014	14	50	14	32	3500
605016	16	55	16	34	3500
605018	18	55	18	36	3500
605020	20	56	20	38	3500
605022	22	62	22	47	3500
605025	25-26	68	26	47	3500
605028	28	72	30	50	3500
605032	32	72	32	54	3500
605040	40	85	40	61	3500
605050	50	96	52	80	3500
605060	60	98	54	82	3500

