Art. 975 Punto fisso
Fixed point

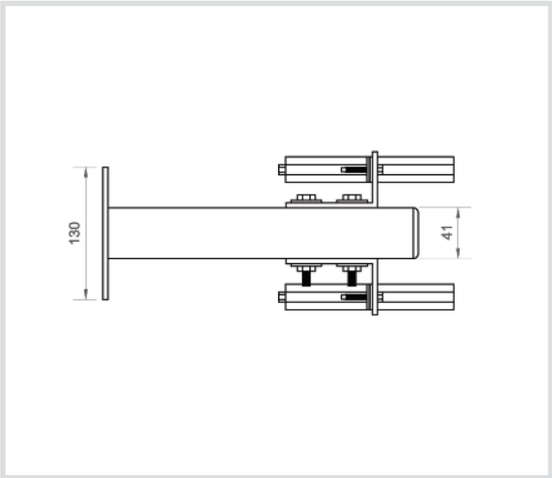

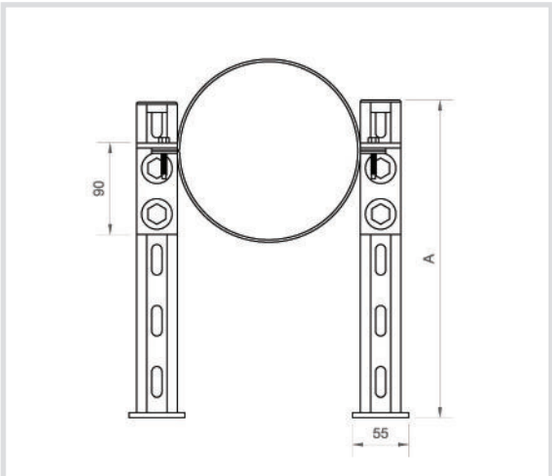

Caratteristiche tecniche e vantaggi

- Soluzione ideale per tubazioni soggette a significative contrazioni e/o dilatazioni
- Idoneo per tutti i tipi di punto fisso, sia con tubo orizzontale che verticale
- Possibilità di regolazione della distanza
- In acciaio zincato
- Componenti per punto fisso standard:2 mensole, 4 angolari da 90° speciali, 2 collari pesanti
- Nelle discese può essere sufficiente utilizzare 1 collare, anzichè 2, come guida
- È possibile inserire controvento per aumentare la resistenza assiale
- I collari non sono compresi nella confezione

Codice	A (mm)	Carico Utile (N)
975300	300	2300
975450	450	2300
975600	600	2300

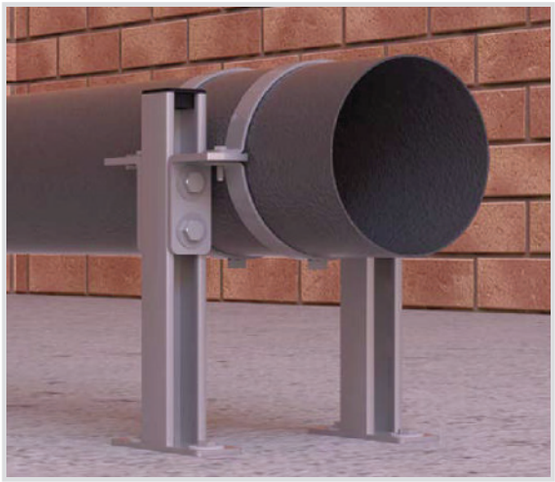

Art. 970 Kit assemblato punto fisso (fino al 2")
Fixing point assembly kit (up to 2")

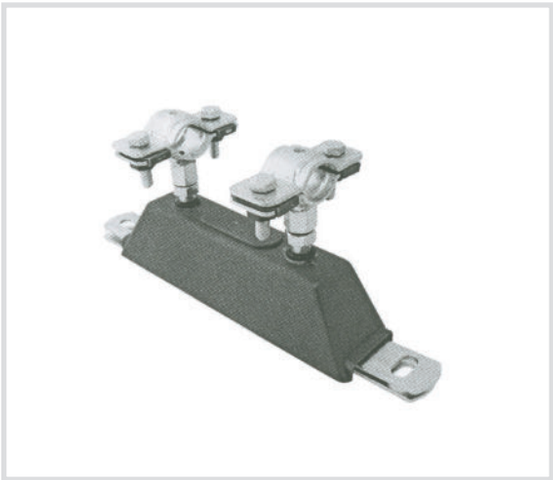

Caratteristiche tecniche e vantaggi

- Molto stabile
- In acciaio zincato
- Isolamento del rumore mediante stampaggio di gomma TPE
- Riduzione rumore secondo DIN 4109
- Per tubi con diametri fino al 2''
- Il kit è composto da: 1 punto fisso assemblato e 2 collari extra pesanti CORH HD

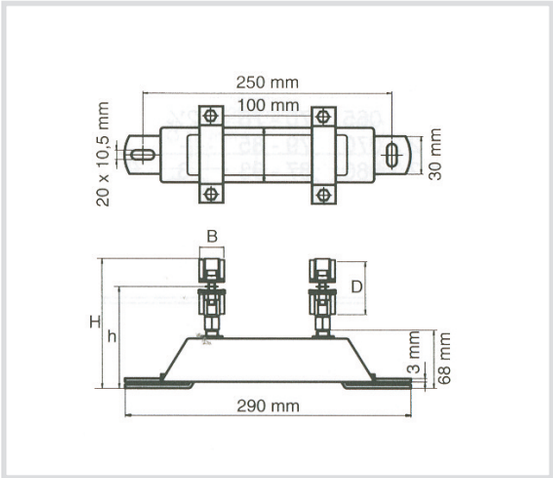

Codice	D (mm)	B (")	D (DN)	H (mm)	h (mm)	Fa,y1 (N)	Fa,yz (N)
970018	15-19	3/8	10	108	93	2700	3000
970021	19-23	1/2	15	112	95	2700	3000
970027	25-30	3/4	20	119	98	2700	3000
970033	30-35	1	25	131	109	2700	3000
970060	57-63	2	50	160	123	2700	3000

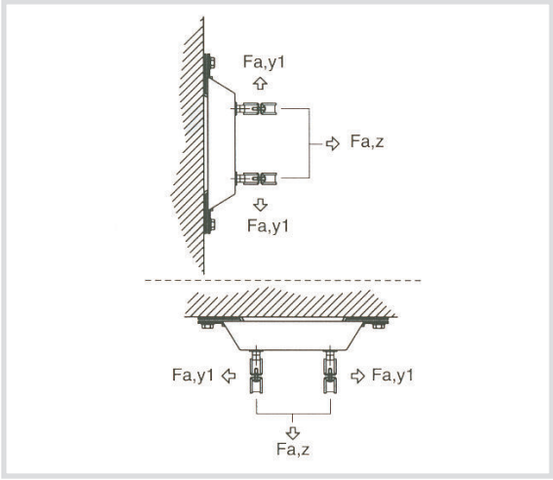

Art. 971 Kit assemblato punto fisso (per tubi > 2")
Fixing point assembly kit (for pipes > 2")

Caratteristiche tecniche e vantaggi

- Molto stabile
- In acciaio zincato
- Isolamento del rumore mediante stampaggio di gomma TPE
- Riduzione rumore secondo DIN 4109
- Per tubi con diametri superiori al 2''
- Il kit è composto da: 1 punto fisso assemblato e 2 collari extra pesanti CORH HD

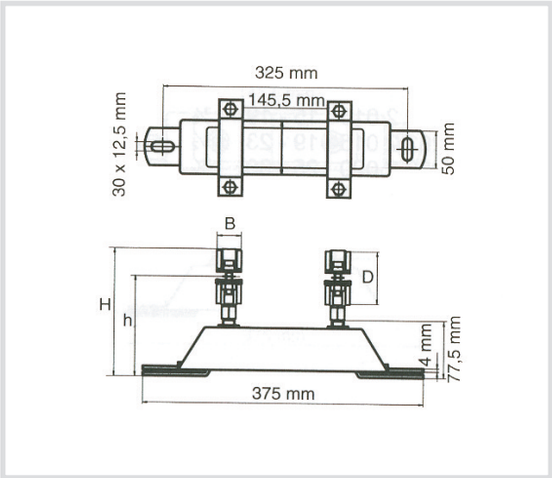

Codice	D (mm)	B (")	D (DN)	H (mm)	h (mm)	Fa,y1 (N)	Fa,z (N)
971075	72-78	2 1/2	65	192	147	6600	7000
971080	79-85	-	-	240	155	6600	7000
971090	87-93	3	80	206	155	6600	7000
971110	108-116	4	-	-	-	6600	7000
971140	132-140	5	-	-	-	6600	7000
971168	159-168	6	150	284	194	6600	7000

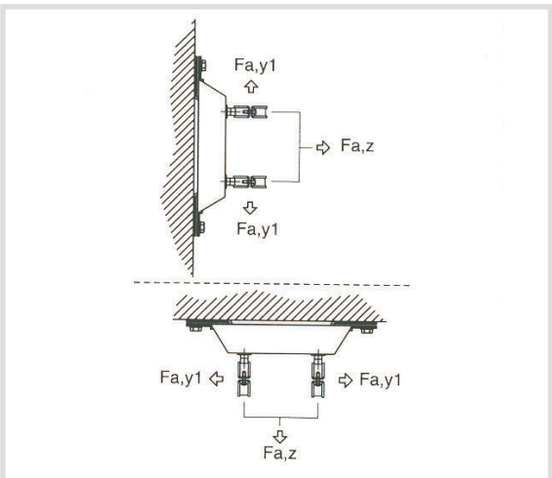

Art. 974 Raccordo oscillante
Ball swivel hangers

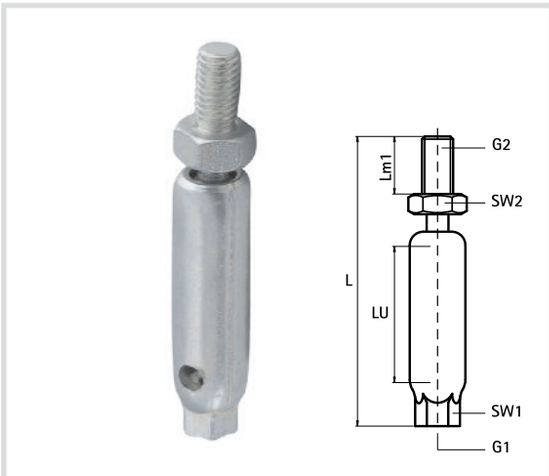

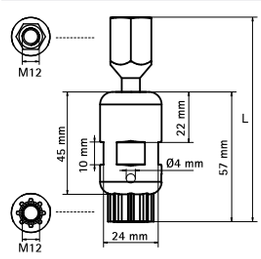

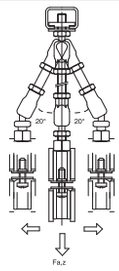

Caratteristiche tecniche e vantaggi
- Per un fissaggio non fisso
- In acciaio zincato
- Con foro d'ispezione per verificare quanto è stata avvitata una barra filettata o un bullone
- L'altezza può essere regolata

Codice	L (mm)	G1	G2	Lm1 (mm)	SW1 (mm)	SW2 (mm)	LU (mm)	Fa,z (N)
974001	49	M8	M8	15	13	10	7	3100
974002	49	M10	M10	15	13	12	7	3100
974003	64	M10	M10	30	13	12	7	3100
974101	74	M8	M8	15	13	10	32	3100
974102	74	M10	M10	15	13	12	32	3100
974103	90	M12	M12	-	-	-	32	5000

Art. 972 Ganci scorrevoli
Sliding stirrups

Caratteristiche tecniche e vantaggi
- Per guidare espansioni lineari o contrazioni
- In acciaio zincato
- Specialmente utilizzato per tubi in plastica
- Codice 972093: in due direzioni
- Codice 972110: in una direzione

Codice	L (mm)	Fa,z (N)
972093	93	520
972110	110	520

972093

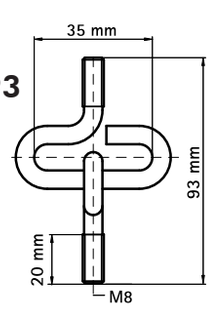

972110

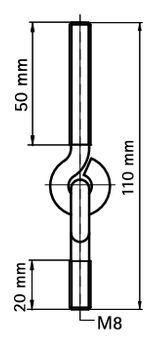

Art. 973 Giunto di espansione
Expansion joint

Caratteristiche tecniche e vantaggi

- Per compensare espansioni e contrazioni di tutti i tipi di tubi
- Può essere fissato direttamente nel muro utilizzando un tassello per filetto metrico o collegandolo ad un profilo zincato mediante dado scivolante
- Realizzato con acciaio 1.0332 - Zincato
- Dado e vite saldati a CO_2
- Massimo scorrimento = 35 mm

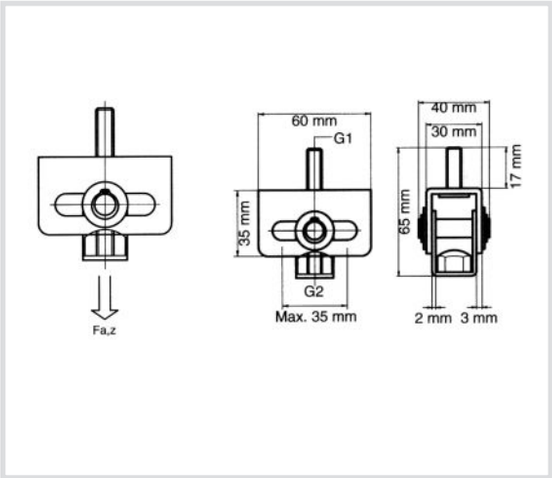

Codice	G1 [mm	G2 [mm]	Fa,z [N]
973008	M8	M8/M10	1500
973010	M10	M8/M10	1500

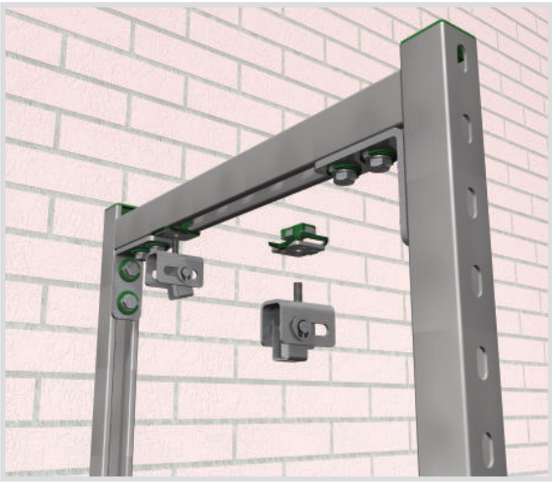

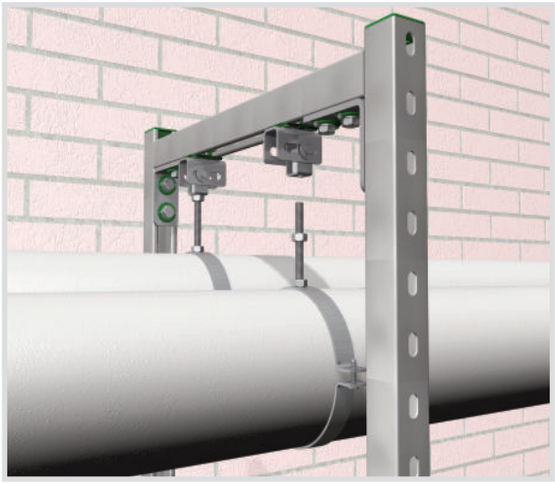

Art. 981 Slitta per carichi pesanti
Expansion device

Caratteristiche tecniche e vantaggi

- Per guidare espansioni o contrazioni lineari
- Coefficiente di attrito μ_0=0,18 - μ=0,14
- Temperatura: idoneo fino a 120°C
- Parti metalliche in acciaio zincato. Parti in plastica in POM (poliossimetilene)

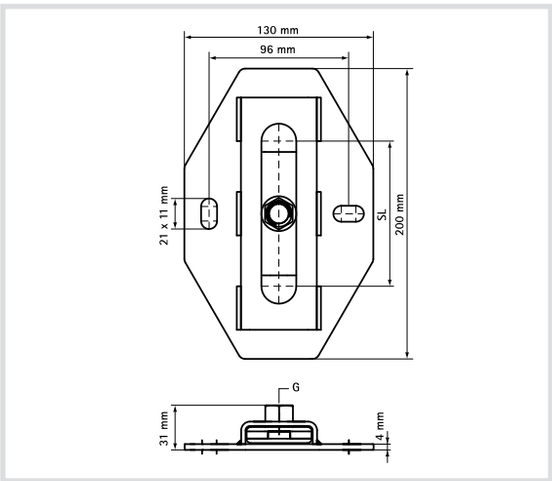

Codice	G	SL [mm]	Fa,z [N]
981001	M8/M10	max 100	3500
981002	M10/M12	max 100	4800
981003	M16	max 100	4800

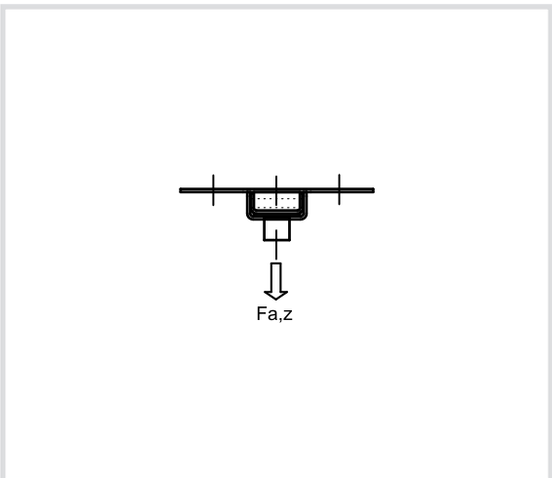

Art. 980 Slitta di scorrimento
Sliding saddle

Caratteristiche tecniche e vantaggi

- Realizzata con acciaio zincato
- Guida di scorrimento in poliammide caricata fibra di vetro
- Lunghezza di scorrimento: max 140 mm
- Resistenza alla temperatura: da -30°C a + 120°C
- Isolamento acustico

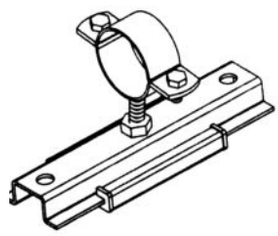

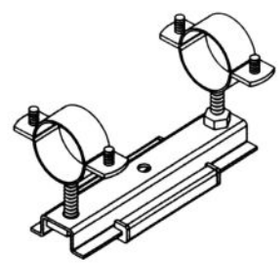

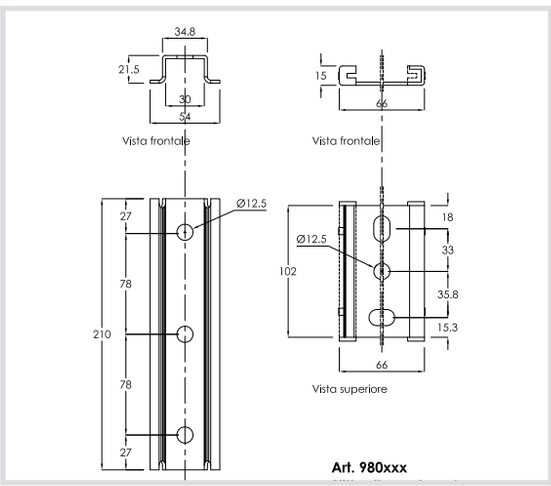

Codice	Carico Max. per scorrevolezza	Carico Max. per scorrevolezza	Ø Fori	Carico utile [N]
980000	Con fissaggio a soffitto o pavimento : 1300 N	Con fissaggio a parete : 1000 N	12,5	1670

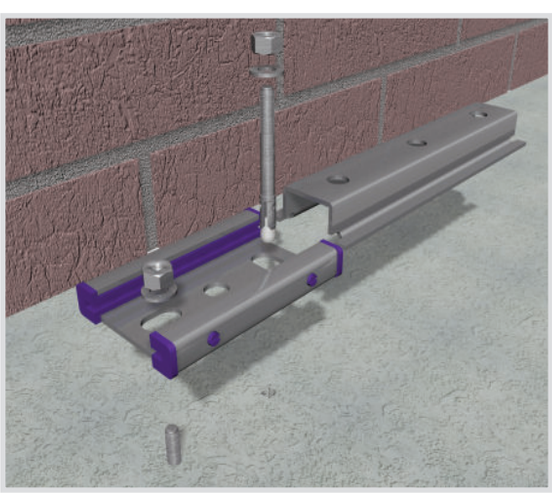

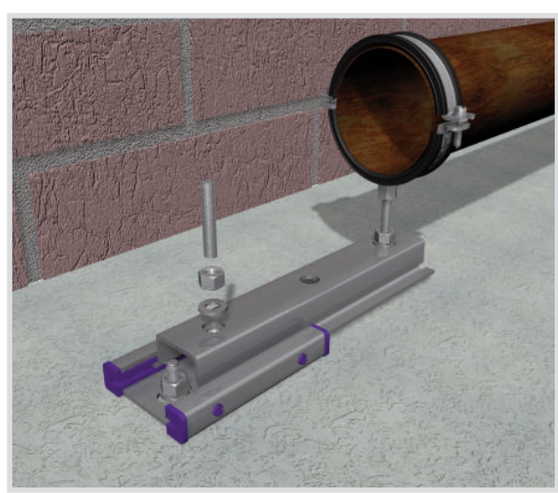

Art. 983 Slitta di scorrimento con staffetta aggancio profili
Sliding saddle with rail brackets

Caratteristiche tecniche e vantaggi

- Realizzata con acciaio zincato
- Guida di scorrimento in poliammide caricata fibra di vetro
- Lunghezza di scorrimento: max 140 mm
- Resistenza alla temperatura: da -30°C a + 120°C
- Isolamento acustico

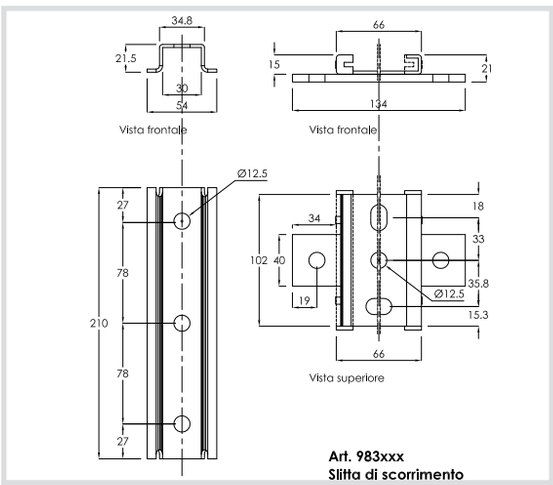

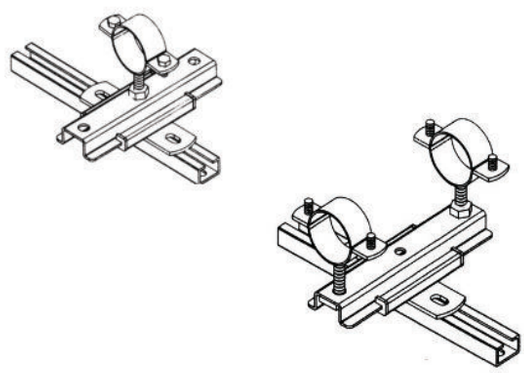

Codice	Carico Max. per scorrevolezza	Carico Max. per scorrevolezza	Ø Fori	Carico utile [N]
983000	Con fissaggio a soffitto o pavimento: 1300 N	Con fissaggio a parete: 1000 N	12,5	1670

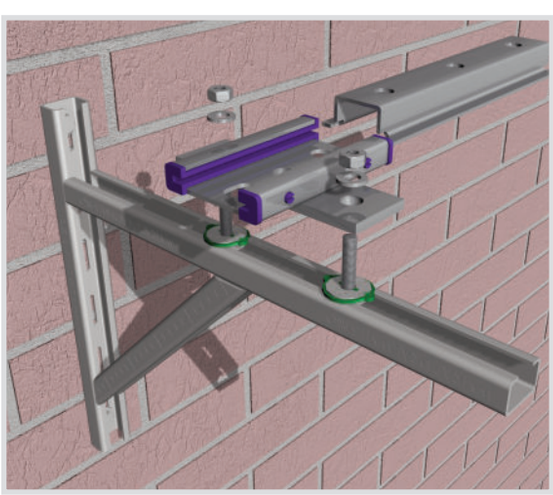

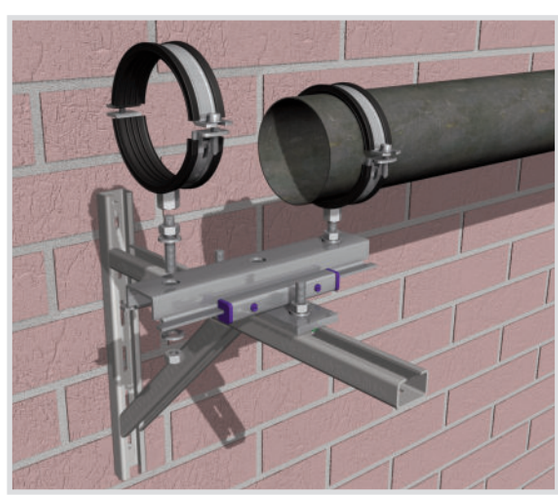

Art. 983100 Slitta di scorrimento con staffette - midi
Sliding saddle with brackets - midi

Caratteristiche tecniche e vantaggi

- In acciaio zincato
- Guida di scorrimento in acciaio
- Lunghezza massima di scorrimento 105 mm.
- La scorrevolezza non è influenzata dalla temperatura
- Coefficiente statico frizione: 0,30 µm

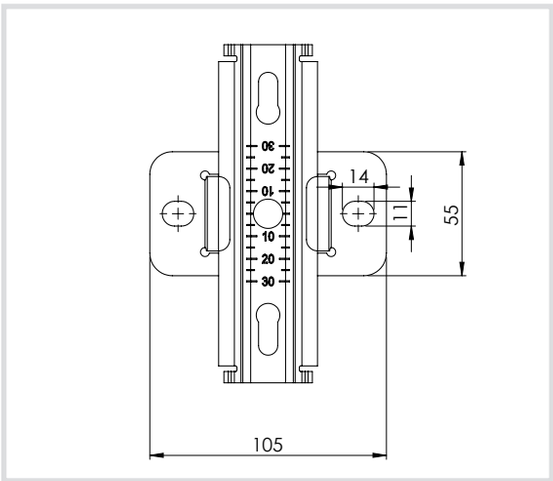

Codice	Carico utile [N]
983100	1500

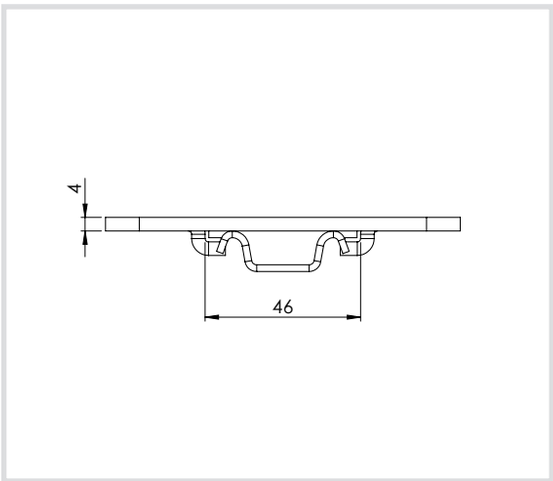

Art. 993 Rulli di dilatazione con protezione e supporto di montaggio - Tubi in ferro

Roller chair and guide - Steel pipes

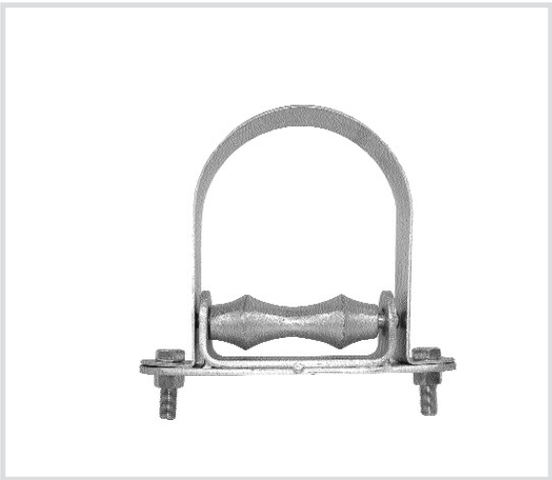

Caratteristiche tecniche e vantaggi

- Realizzato in acciaio zincato
- Rullo in ghisa
- Con protezione pre-montata per evitare lo scarrucolamento del tubo

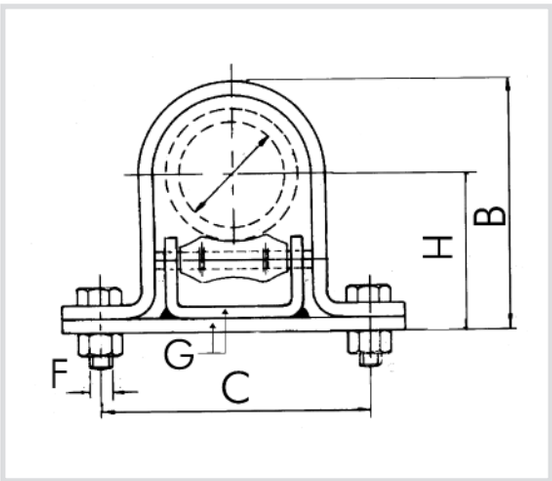

Codice	Misure Ø tubo	Dimens. G [mm]	Bulloni F [mm]	C [mm]	H x B [mm]	Carico utile [N]
993034	fino a 1”	40 x 3	M10 x 30	77	71x77	1050
993048	1 1/4 e 1 1/2	40 x 3	M10 x 30	108	89x108	1050
993060	60 - 2”	40 x 3	M10 x 30	115	105x115	1050
993075	76,1 - 2 1/2	40 x 5	M12 x 40	140	81x128	1050
993090	88,9 - 3”	40 x 5	M12 x 40	180	88x137	1400
993110	114,3 - 4”	40 x 5	M12 x 40	180	101x163	2150
993139	139,7 - 5”	50 x 6	M16 x 50	230	177x205	3100
993168	168,3 - 6”	50 x 6	M16 x 50	230	141x237	3100
993219	219,1 - 8”	50 x 10	M20 x 60	375	200x322	5000
993273	273 - 10”	50 x 12	M24 x 70	430	250x400	9750
993323	323,9 - 12”	50 x 12	M24 x 70	490	289x469	10500
993355	355,6 - 14”	70 x 12	M24 x 70	510	335x530	-
993406	406,4 - 16”	70 x 12	M24 x 70	570	363x586	-
993457	457 - 18”	100 x 12	M24 x 70	645	410x665	-
993508	508,0 - 20”	100 x 12	M24 x 70	660	440x720	-
993609	609,6 - 24”	100 x 12	M24 x 70	790	515x850	-

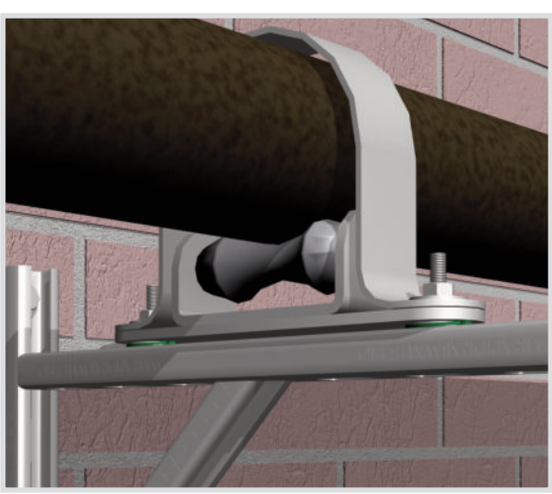

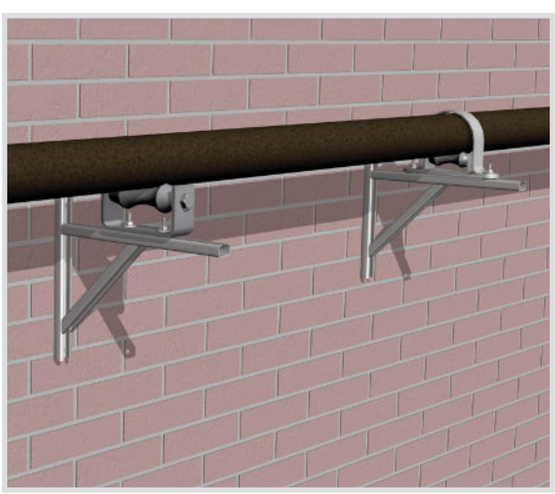

Art. 996 Rulli di dilatazione - Tubi in ferro

Roller and chair - Steel pipes

Caratteristiche tecniche e vantaggi

- Realizzato in acciaio zincato
- Rullo in ghisa

Codice	Misure Ø tubo	W x T [mm]	F [mm]	D [mm]	A x H [mm]	C [mm]	Carico utile [N]
996075	76,1 - 2 1/2	30 x 5	11	12	95 x 91	50	1050
996090	88,9 - 3”	30 x 5	11	12	110 x 92	50	1400
996110	114,3 - 4”	40 x 5	11	12	130 x 117	63	2150
996139	139,7 - 5”	50 x 6	14	16	162 x 142	76	3100
996168	168,3 - 6”	50 x 6	14	16	162 x 164	82	3100
996219	219,1 - 8”	50 x 10	18	20	260 x 200	115	5000
996273	273 - 10”	50 x 10	22	24	315 x 245	127	9750
996323	323,9 - 12”	50 x 12	22	24	364 x 300	152	10500

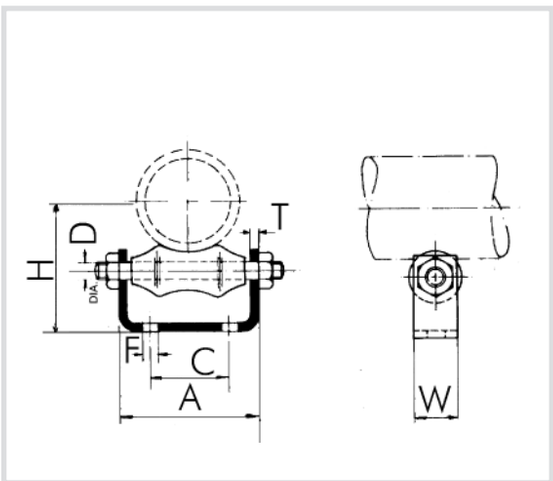

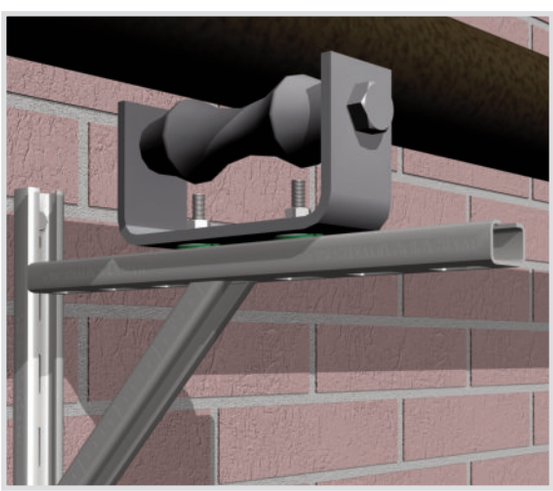

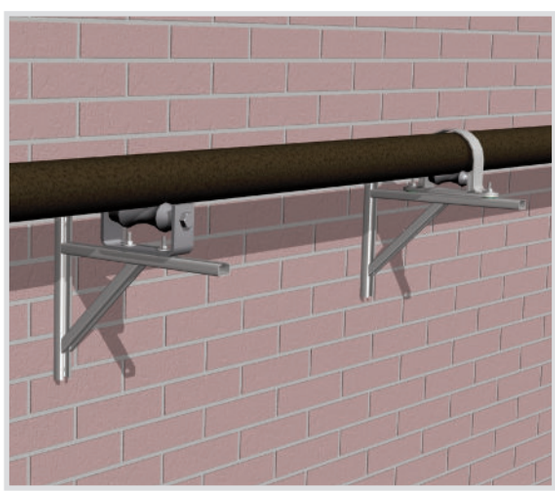

Art. 9964 Rulli di dilatazione sospesi
Single roller bracket - Steel pipes

Caratteristiche tecniche

- Realizzato in acciaio zincato, rullo in ghisa
- Per tubo rame, chiedere rivestimento in nylon
- La barra filettata di sostegno del rullo dovrebbe essere la più corta e rigida possibile per evitare il dondolamento. Idealmente 300 mm o meno.

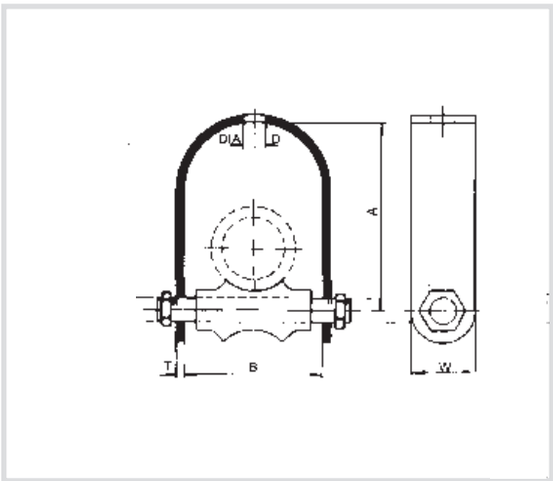

Codice	Misure Ø [°]	A [mm]	B [mm]	C [mm]	DIA. D [mm]	W x T [mm]
996434	1/2-3/4-1	75	50	75	11	30 x 3
996442	1 1/4	90	60	75	11	30 x 3
996448	1 1/2	95	66	75	11	30 x 3
996460	2	110	66	85	11	30 x 3
996476	2 1/2	160	88	150	14	40 x 3
996490	3	170	98	150	14	40 x 3
996410	4	190	120	150	14	40 x 5

Art. 995 Rulli di dilatazione pesanti su supporto sospeso - Tubi ferro

Heavy duty roller bracket - Steel pipes

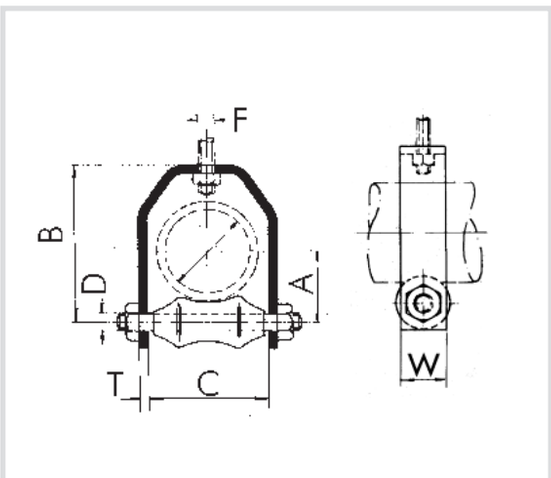

Caratteristiche tecniche e vantaggi

- Realizzato in acciaio zincato, rullo in ghisa
- Per tubo rame, chiedere rivestimento in nylon
- La barra filettata di sostegno del rullo dovrebbe essere la più corta e rigida possibile per evitare il dondolamento. Idealmente 300mm o meno.

Codice	Misure Ø tubo	W x T [mm]	Diam. Ø D	A x B [mm]	C [mm]	F [mm]	Carico utile [N]
995034	(32-35) 1”	30 x 5	M10	30 x 91	50	11	500
995042	(40-43) 1 1/4	30 x 5	M10	30 x 91	60	11	500
995048	(48-51) 1 1/2	30 x 5	M10	30 x 95	65	11	500
995060	60 - 2”	30 x 5	M10	38 x 105	65	11	500
995075	76,1 - 2 1/2	40 x 5	M12	47 x 122	85	14	750
995090	88,9 - 3”	40 x 5	M12	54 x 165	100	14	750
995110	114,3 - 4”	50 x 6	M12	66 x 195	120	14	1000
995139	139,7 - 5”	50 x 6	M16	82 x 216	165	18	1500
995168	168,3 - 6”	50 x 6	M16	100 x 254	188	18	1500
995219	219,1 - 8”	70 x 10	M20	130 x 346	238	26	2000
995273	273 - 10”	70 x 12	M24	160 x 380	285	26	3000
995323	323,9 - 12”	80 x 12	M24	190 x 435	340	26	3000
995355	355,6 - 14”	80 x 12	32 mm	212 x 467	380	26	3000
995406	406,4 - 16”	80 x 12	32 mm	240 x 520	431	26	3000
995457	457,0 - 18”	100 x 20	32 mm	263 x 580	480	32	3000
995508	508,0 - 20”	100 x 20	35 mm	292 x 620	540	32	3000
995609	609,6 - 24”	100 x 25	35 mm	350 x 730	630	32	3000

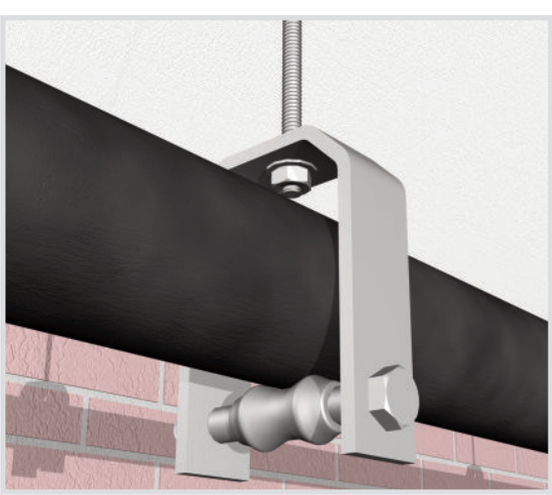

Art. 997 Rulli per sella
Roller chair for saddle

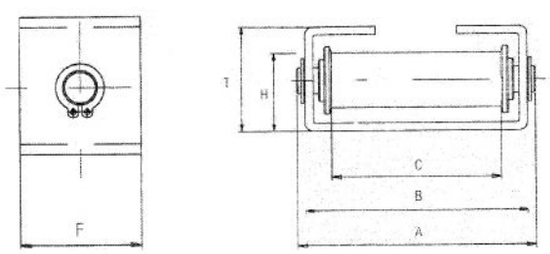

Caratteristiche tecniche e vantaggi
- Gabbia realizzata in Fe 360
- Rullo realizzato in acciaio
- Perno in acciaio Inox Aisi 304
- Boccole in bronzo sintetizzato
- Zincato bianco
- Per consentire l'appoggio e lo scorrimento longitudinale di tubazioni coibentate e non
- Il supporto deve essere installato insieme ad una sella di sostegno

Codice	Per tubi di diametro	Carico utile [N]	A [mm]	B [mm]	C [mm]	E [mm]	F [mm]	H [mm]
997080	fino a 80 mm	6000	89	82	62	40	35	30
997180	80-180 mm	10000	105	95	65	77	50	61
997300	180-300 mm	15000	143	135	99	100	65	76

Art. 9975 Sella per rulli 997
Saddle for 997 rollers

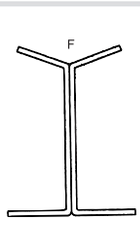

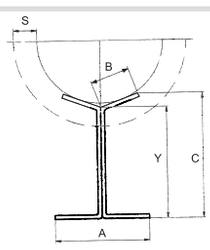

Caratteristiche tecniche e vantaggi
- Sella realizzata in acciaio
- Zincato bianco
- Elemento di appoggio per tubazioni coibentate e non. Deve essere abbinato ad un supporto a rullo (art. 997)
- Normalmente deve essere saldato alla tubazione

Codice	Per tubi di diametro	A [mm]	B [mm]	C [mm]	L lunghezza [mm]	S coibentazione [mm]	Y [mm]	Carico utile [N]
9975080	fino a 80 mm	60	25	80	200	40	69	6000
9975180	80-180 mm	60	35	95	300	60	81	10000
9975300	180-300 mm	92	60	125	300	80	101	15000