Art. 8637 Morsetto per fissaggio a putrelle
CorSTRUT HD beam clamp

Caratteristiche tecniche e vantaggi

- Per collegare componenti pesanti
- Materiale: acciaio zincato a caldo
- Per il fissaggio del doppio Strut 41x(2x21) e 41x(2x41) a putrelle di spessore fino a 35 mm
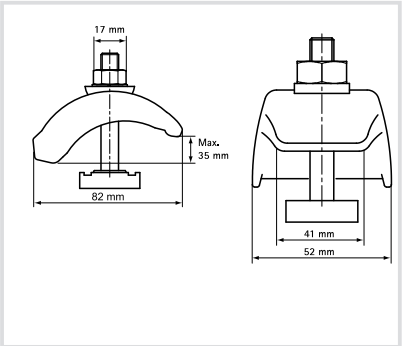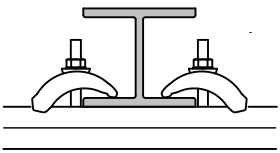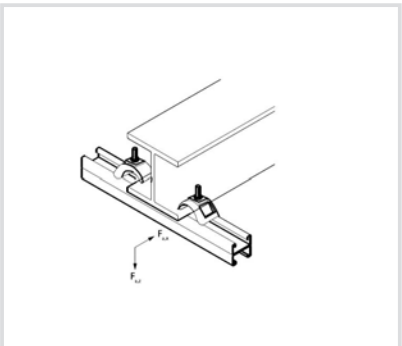
Codice	T [Nm]	Fa,z [N]	Fa,x [N]
8637000	15	8000	1500