Art. 639 Supporto di sostegno a murare per vasi e bidet con fissaggio a pavimento

Brackets for WC and bidet with floor fixing

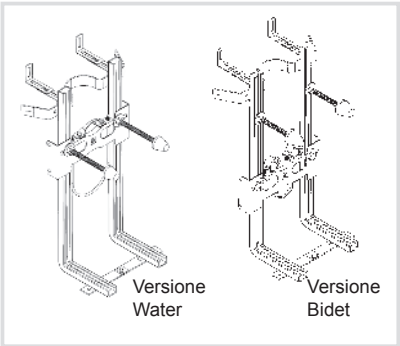

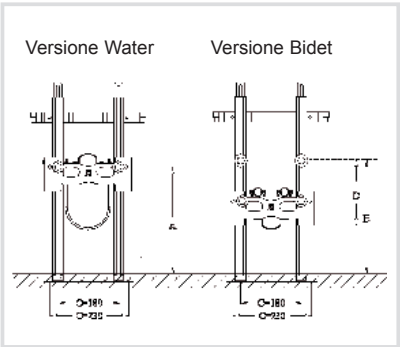

Caratteristiche tecniche e vantaggi

- Realizzato con acciaio 1.0332
- Zincato
- Lo stesso modello è idoneo sia per vasi che per bidet
- Con piede zincato per il montaggio a pavimento
- Comprende sia l'allestimento per il vaso che per il bidet
- Contiene foglio di montaggio con le quote di riferimento per i maggiori tipi di ceramiche in commercio

Codice	Altezza [mm]	Profondità [mm]	Carico utile [N]
639000	560	190	4000

Le ceramiche dei vari produttori possono essere soggette a modifiche, verificare sempre le quote fornite prima della composizione della staffa

Produttore	Modello	A	B	C	D
Alfleca	Hera	300	300	180	180
	Hola	300	300	180	220
A Lupi	Evelyun	340	300	180	235
Ave	Olivia	300	300	180	220
	Ona	300	300	180	220
	Rond	300	300	180	200
	Sylvia	300	300	180	210
Azzurra	Ellipse	300	300	180	215
	Zeus	330	330	180	215
Bocchi	Artibidet	300	300	180	210
	Decorata	300	300	180	210
	Ellipse	300	300	180	210
	Lucia	300	300	180	240
	Luna	300	300	180	225
	Riva	300	300	180	200
	Vicenza	300	300	180	230
Catalano	Alto Adige	300	300	180	220
	Canova	300	300	180	225
	Luce Nova	300	300	180	215
	Micro	300	300	180	210
	Sfera	300	300	180	215
	Sistema C	300	300	180	220
	Venus	300	300	180	210
	Zero	300	300	180	210
	Zero Duetto	300	300	180	210
	Zeroforma	300	300	180	210
	Zero Light	300	300	180	210
	Zero 1	300	300	180	210
Cesame	Avalunare	300	300	180	220
	Cesame	300	300	180	220
	Kor	300	300	180	220
	Mai	300	300	180	190
	Sinesi	300	300	180	215
	Sinesi wave	300	300	180	215
	Zorba	300	300	180	210
Delta	Euro	300	300	180	220
	Smart	300	300	180	220
Dolomite	Atlanta	300	300	180	210
	Clotilde	310	310	180	210
	Dafne	300	300	180	215
	Dafne	300	300	180	215
	Gerda	300	300	180	230
	Novella	300	300	180	225
	Piano	300	300	180	220
	Ria	300	300	180	220
	Ria	300	300	180	220
	Sweet Life	340	340	180	190
	Zeta	300	300	180	190
Duravit	Vero	300	300	180	220
	Architec	300	300	180	220
	Cero	300	310	180	200
	Darling	300	300	180	220
	Darling	300	300	180	220
	Delaware	330	330	180	220
	Dreamscape	300	300	180	190
	Durastyle	300	300	180	220
	Durastyle Basic	300	300	180	220
	Durastyle Compact	300	300	180	220
	Fogo	300	300	180	210
	Happy D	300	300	180	210
	Happy D	300	300	180	210
	Happy D.2	300	300	180	225
	Felino	300	300	180	210

Produttore	Modello	A	B	C	D
Duravit	P.Starck 1	310	310	180	190
	P.Starck 2	310	310	180	200
	P.Starck 3	300	300	180	200
Eca	Compact	300	300	180	210
	Porto Imperial	300	300	180	210
Fabbri	Aetna	300	300	180	210
	F.2000	300	300	180	200
Fantini	Luna	300	300	180	215
	Mini line	300	300	180	220
Galassia	Aqua	300	300	180	210
	Neptun	300	300	180	210
Galbusera	Acqua	300	300	180	240
	Alba	300	300	180	240
	Kiss	300	300	180	225
	Plume	300	300	180	200
	Vivid square	300	300	180	220
	Zen	300	300	180	220
Geberit	Alba	300	300	180	210
	Alpharoma	300	300	180	215
	Bonaso	300	300	180	210
	Mitura	330	330	180	210
	Open Space	340	340	180	200
	Selnova	300	300	180	210
	Renova	300	300	180	210
Globalceramica	Nuova	300	300	180	210
	Sirkeer	300	300	180	210
Ideal	Adelt	300	300	180	190
	Adelt	300	300	180	190
	Connect	300	300	180	210
	Esperanza	300	300	180	210
	Esperanza	300	300	180	210
	Filocolor	300	300	180	210
Ifesa	Eolea	300	300	180	210
	Maxora	300	300	180	210
	Meridian	300	300	180	215
	Sculture	300	300	180	210
	Tria & Mia	300	300	180	220
Ifidra	Loft Max	300	300	180	220
	Metropolis	300	300	180	220
	Pluvia	310	310	180	200
	Pluvia	310	310	180	200
Ideal Standard	Aero	300	300	180	220
	Ala	300	300	180	220
	Calla	300	300	180	220
	Cantica	300	300	180	220
	Cella	300	300	180	220
	Diagonal	300	300	220	200
	Esedra	310	310	180	210
	Fabula	300	300	180	240
	Fluida	300	300	180	220
	Gamma	300	300	180	210
	Neo Heaven	300	300	180	220
	Nemesis	300	310	180	200
	Small	300	300	180	190
	Tesi	310	310	180	220
	Tonic	300	300	180	220
	Tonic	300	300	180	220
	Vento	300	300	180	220
Kerasan	Dalia	300	300	180	210
	Belvedere	300	300	180	200
	Cosera	300	300	180	215
	Florakiwa	300	300	180	210
	Ondea	300	300	180	210
Kerlite	Plume	300	300	180	210
Kerasanitg	Bonaso	300	300	180	210
	Dalia	300	300	180	210
	Dea	300	300	180	210
	Dolce Vivere	300	300	180	200
	Mini line	300	300	180	210
	Pelino	300	300	180	210

Produttore	Modello	A	B	C	D
Kerasanitg	Jolly	300	300	180	210
	Mango	320	300	180	210
	Matteo Thun	320	320	180	200
	Olivia	320	320	180	210
	Precious	320	320	180	210
	Rainbow	320	320	180	210
	Revive/Compact	320	320	180	210
	Romanità	320	320	180	210
	Vivia	320	320	180	200
	Vivia	320	320	180	200
	Vivia	320	320	180	200
Laufen	Alessi	320	320	180	210
	Alessi	320	320	180	210
	Fanis	320	320	180	205
	Gallery	320	320	180	200
	Laufen Pro	320	320	180	200
	Laufen Pro	320	320	180	200
	Living Square	320	320	180	210
	Mimo	320	320	180	210
	Modern	320	320	180	200
	Mono	320	320	180	200
	Onlyou	320	320	180	200
	Pro S	320	320	180	200
	Sonar	320	320	180	200
	Vitra	320	320	180	200
	Vitra	320	320	180	200
Lineatre	Bistro	347	300	180	200
	Bistro	347	300	180	200
	Tonic	320	320	180	200
	Tonic	320	320	180	200
Kopfmann Ceramiche	Tonic	320	320	180	210
	Tonic	320	320	180	210
	Tonic	320	320	180	210
Porte Giulio	Cider	315	320	180	195
	Sinesi	340	340	180	215
	Sinesi 100	340	340	180	215
Sacir Ceramiche	Alaska	415	320	180	215
	Hera	320	320	180	215
	Hera	320	320	180	215
	Baby Scala	320	320	180	200
	500	320	320	180	200
	Easy 22	320	320	180	200
	Fantasia	315	320	180	190
	Jazz	320	320	180	200
	Jazz	320	320	180	200
	Mini	320	320	180	200
	Mini Plus	320	320	180	200
	Serie	320	320	180	210
	Q1	320	320	180	220
	Voyage	320	320	180	190
	Xylo	320	320	180	215
Kopfmann Rovia	Wellcome	320	320	230	190
	Delta	320	320	180	200
	Delta	320	320	180	200
	Corsica	320	320	180	220
	Laura	320	320	180	200
	Monitor	320	320	180	210
	Monitor	320	320	180	210
	Sydney	320	320	180	200
Quadrum	Arlo	320	320	180	210
	Arlo	320	320	180	210
	Romano	320	320	180	200
Rapsel Ceramiche	Lilly	320	320	180	190
	Lilly	320	320	180	190
	Lilly	320	320	180	190
	Lilly	320	320	180	190
	Lilly	320	320	180	190
Rybmydyblloch	Arnaldus	320	320	180	200
	Arnaldus	320	320	180	200
	Bonifacy	320	320	180	200
	Bonifacy	320	320	180	200
	Cyprian	320	320	180	200
	Cyprian	320	320	180	200

Produttore	Modello	A	B	C	D
Rybmydyblloch	Dobroslaw	320	320	180	200
	Dobroslaw	320	320	180	200
	Dorian	320	320	180	200
	Dorian	320	320	180	200
	Dorian