Art. 82022 Supporto longitudinale inclinabile
Wall plate (hinged)

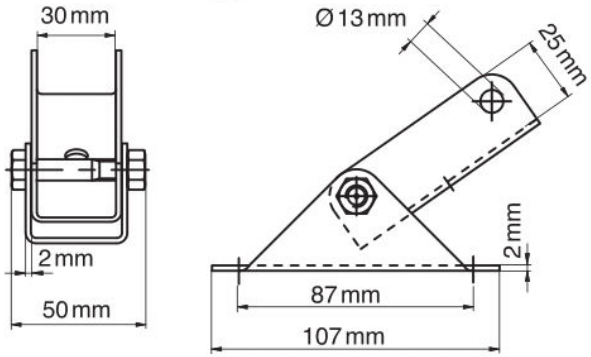

Caratteristiche tecniche e vantaggi

- Supporto a muro inclinabile
- Anche utilizzato per rinforzare una costruzione realizzata con CorRail
- Materiale: acciaio zincato
- Molle in plastica POM (poliossimetilene), verde
- Per creare mensole o piedini di supporto

Codice	Applicazione Profili
8202200	CH1,15,2,30