Art. 8691000 Piedino regolabile supporto profilo

Caratteristiche tecniche e vantaggi

- Realizzato con acciaio 1.0332
- Saldatura a CO_2
- Regolabile per qualunque inclinazione di profilo
- Idoneo per qualunque profilo STRUT

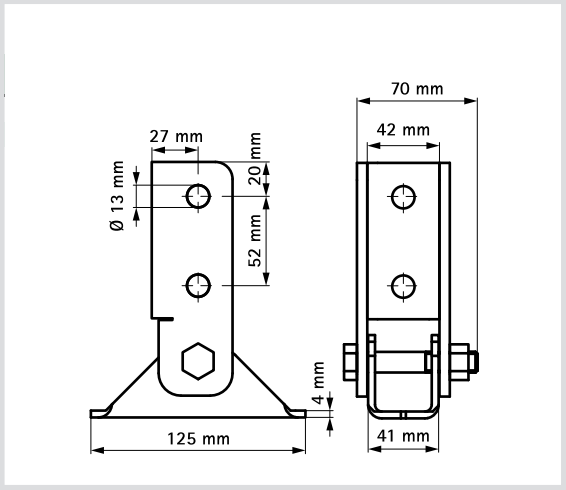

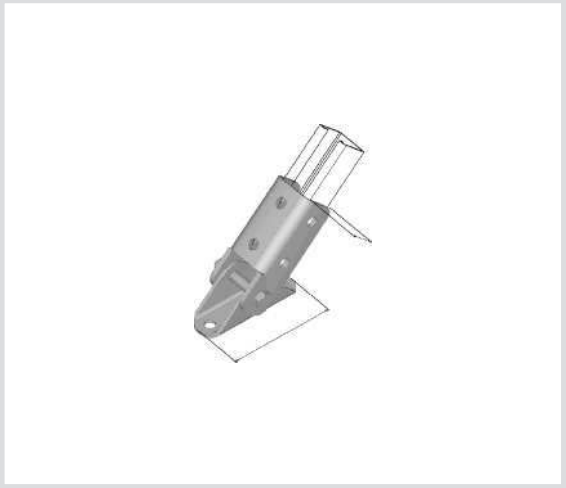

Codice
8691000