Art. 8693 Supporto per STRUT
STRUT rail prop

Caratteristiche tecniche e vantaggi

- Realizzato con acciaio 1.0332, zincato
- Saldatura a CO_2
- Realizzato utilizzando profilo Strut
- Per aumentare la portata con fissaggio sopra o sotto alla mensola
- Inclinazione a 45°
- Asola molto allungata per essere sicuri di avere il giusto accoppiamento con i fori della mensola

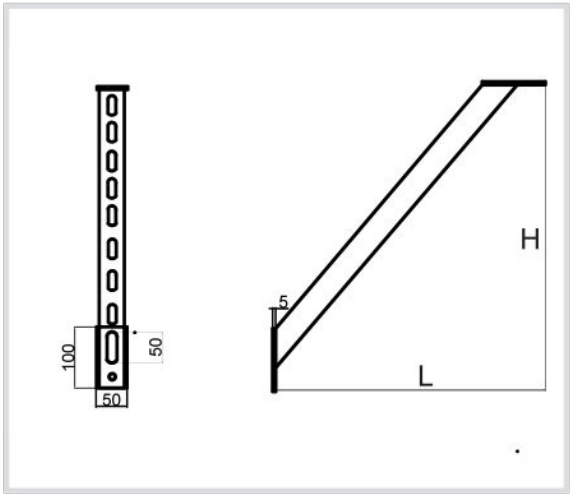
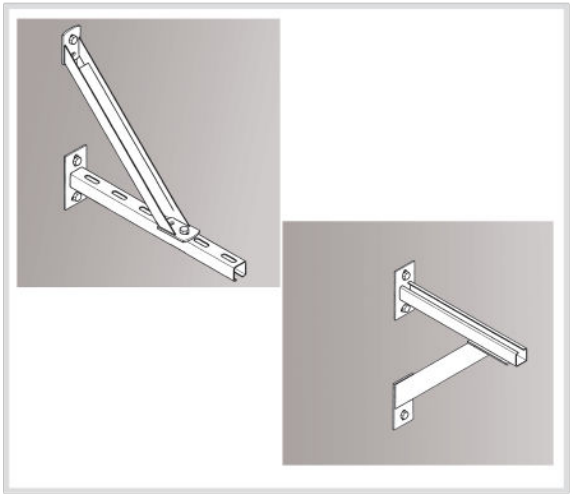
Codice	L [mm]	H [mm]	Foro asolato [mm]
8693340	34	34	50x13
8693510	54	54	50x13