Fissaggi 01

Accessori per collari
Clamp Accessories

Accessori per collari

C 1	Kit per collari
C 2	ECO Kit pre/assemblato per collari con tassello universale
C 3	Kit per montaggio a martello
C 4	Jeko® fixing per cappotti
C 5	Jeko® fixing per cappotti su calcestruzzo
C 5	Rondelle copriforo
C 6	Tirante
C 7	Profilo in gomma per insonorizzazione collari
C 7	Profilo in gomma al silicone per collari
C 8	Barra e perno filettato zincato
C 8	Manicotto zincato di collegamento barre
C 9	Riduttore zincato
C10	Flangia portacollare saldata a filo
C11	Flangia portacollare
C12	Flangia portacollare tonda
C13	Morsetto in ghisa
C14	Morsetto inclinabile
C15	Morsetto tipo 0
C16	Accessori per morsetto tipo 0
C17	Vite TCEI con testa cilindrica e chiave a brugola
C17	Bullone a testa esagonale
C18	Dado esagonale in acciaio zincato
C18	Rondella zincata
C19	Anello di sospensione - filetto femmina
C19	Vite di fissaggio profili - filetto legno
C20	Catene
C20	Doppio gancio S
C21	Chiodo per concreto e attrezzo di fissaggio

Fissaggi 01

Accessori per collari
Clamp Accessories

1230
C 22

123115
C 22

124000
C 23

124001
C 24

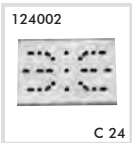
124002
C 24

124003
C 25

124005
C 25

2000
C 27

2001
C 27

1250
C 28

125011
C 28

766
C 30

7661
C 30

7662
C 31

7663
C 31

C22 Bandella per il fissaggio di tubazioni e condotte
C22 Bandella in tessuto
C23 Bandella multiuso da profilare
C24 Pinze per formare la bandella
C24 Piatto di fissaggio
C25 Riduttore di rumore
C25 Scatola porta-componenti di fissaggio alla bandella
C27 Porta targhette per IKS 2000®
C27 Targhette e stampa per IKS 2000®
C28 Fissaggio per lamiere grecate / Vds
C28 Attrezzo per fissaggio su lamiere grecate
C30 Componenti antivibranti masc./masc.
C30 Componenti antivibranti masc./femm.
C31 Componenti antivibranti femm./femm.
C31 Componenti antivibranti piedino cilindrico maschio

Art. 940 Kit per collari
Kit for clamps

Caratteristiche tecniche e vantaggi

- Buste LDPE, 2 kit per busta
- Kit composto da n. 1 tirante, n. 1 tassello, n. 1 dado
- Tirante: acciaio zincato con torx per una perfetta regolazione con avvitatore
- Tassello: HDPE grigio
- La parte esagonale permette una regolazione fine

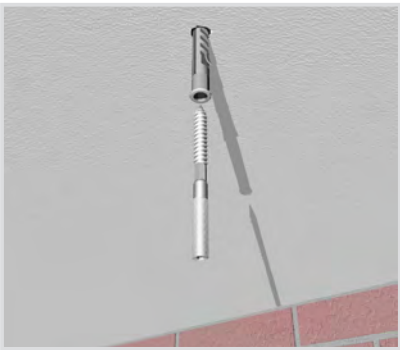

Codice	Tax (Ø x L) [mm]	Tirante [mm]	Dado
940008	10 x 60	M8 x 90	8MA
940158	10 x 60	M8 x 150	8MA
940188	10 x 60	M8 x 180	8MA
940208	10 x 60	M8 x 200	8MA
940010	12 x 60	M10 x 120	10MA

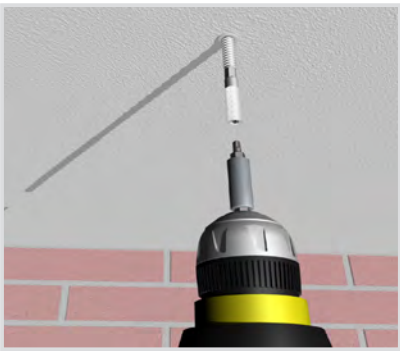

Art. 94019x ECO Kit pre-assemblato per collari con tassello universale

ECO Kit pre-assembled for clamps with wall plug for all surfaces

Caratteristiche tecniche e vantaggi

- ECO Kit pre-assemblato composto da n. 1 tirante, n. 1 tassello in HDPE grigio, n. 1 dado
- Tirante con torx per uso con avvitatore
- La parte esagonale permette una regolazione fine
- Tassello universale ad elevate prestazioni su mattoni forati
- Nessuno spreco dei kit di fissaggio
- Fornito in scatole di cartone riutilizzabili, senza plastica monouso nell'imballaggio
- Per una soluzione di fissaggio al 100% green, fissa i nostri collari Cpiù o CIPO con l'ECO Kit - i collari sono pre-assemblati, per un'installazione più rapida e a rifiuti plastici ZERO nell'imballaggio

Codice	Materiale	Tax (Ø x L) [mm]	Tirante [mm]	Dado
940190	Zincato	10 x 60	M8 x 90	8MA
940191	Zincato	12 x 60	10 x 120	10MA

Art. 942 Kit per montaggio a martello
Kit for hammer fixing

Caratteristiche tecniche e vantaggi

- Filetto e tassello speciali
- Pre-assemblato
- La parte esagonale permette una regolazione fine
- La testa speciale evita danni al filetto
- Tassello in Poliammide 6, grigio RAL 2003

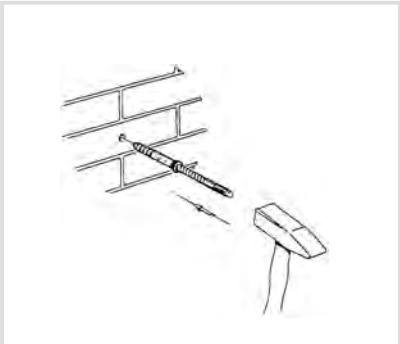

Codice	Materiale	Tax (Ø x L) [mm]	Tirante [mm]	Dado
942008	Zincato	10 x 50	M8 x 80	8MA
942010	Zincato	10 x 50	M8 x 100	8MA

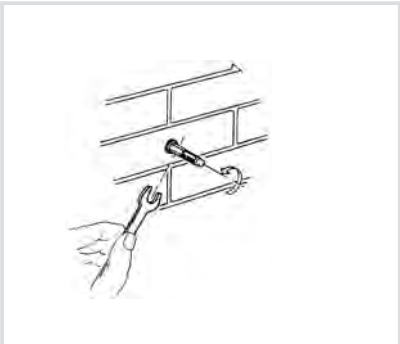

Art. 948 Jeko® fixing per cappotti

Jeko® fixing wood-iron hanger bolt for exterior insulation finishing system

Caratteristiche tecniche e vantaggi

- Buste in LDPE, 2 kit per busta
- Kit composto da n. 1 tirante, n. 1 tassello, n. 1 dado
- Tirante in acciaio zincato con torx
- Per muri forati e pieni

Codice	Dado	Tirante [mm]	Tax [mm]
948098	M8	M8 x 90	10 x 60
948128	M8	M8 x 120	10 x 60
948158	M8	M8 x 150	10 x 60
948188	M8	M8 x 180	10 x 60
948208	M8	M8 x 200	10 x 60
948120	M10	M10 x 120	12 x 60
948180	M10	M10 x 180	12 x 60
948200	M10	M10 x 200	12 x 60

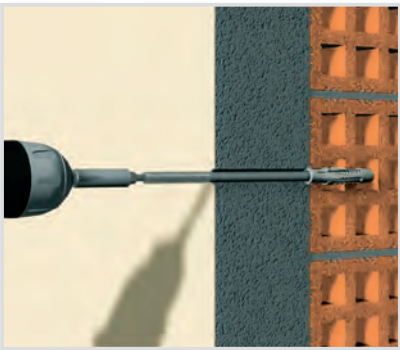

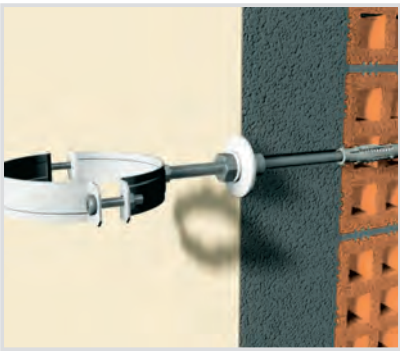

Art. 949 Jeko® fixing per cappotti su calcestruzzo areato

Jeko® fixing for exterior insulation finishing system on aerated concrete

Caratteristiche tecniche

- Buste in LDPE, 2 kit per busta
- Kit composto da n. 1 tirante, n. 1 tassello, n. 1 dado
- Tirante in acciaio zincato con torx
- Per gas beton

Codice	Tirante [mm]	Tax [mm]
949188	M8 x 180	8 x 38
949208	M8 x 200	8 x 60
949180	M10 x 180	10 x 60
949200	M10 x 200	10 x 60

Art. 160 Rondelle copriforo

Hole covering washers

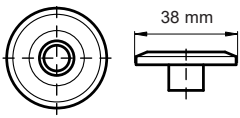

Caratteristiche tecniche

- Per coprire il foro nel muro
- Materiale: HDPE, bianca

Codice	Misure Ø [mm]
160008	8,5 x 38 x 18
160010	10,5 x 38 x 18

Art. 835 Tirante
Hanger bolt

Caratteristiche tecniche e vantaggi

- Materiale: acciaio
- Zincato bianco
- Con torx
- Con esagono per regolazione fine

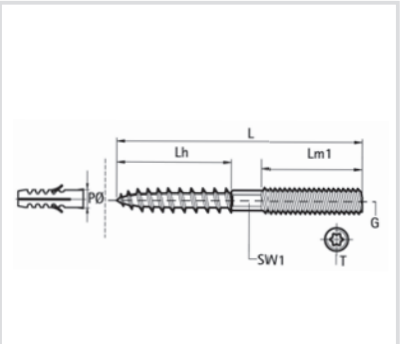

Codice	Misure Ø	Lunghezza [mm]	Lh [mm]	Lm1 [mm]	SW1 [mm]
835006	M6	80	30	30	-
835008	M8	90	35	35	6
835128	M8	120	50	40	6
835158	M8	150	50	50	6
835188	M8	180	60	40	6
835208	M8	200	50	50	6
835010	M10	120	50	40	8
835014	M10	140	50	40	8
835018	M10	180	55	60	8
835023	M10	230	55	40	8
835222	M12	120	60	35	10

Art. 8840 Profilo in gomma per insonorizzazione collari
Rubber profile for noise clamp insulation

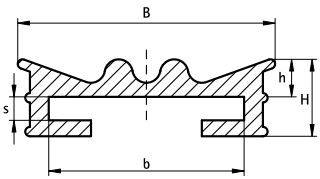

Caratteristiche tecniche e vantaggi
- Profilo estruso
- Isolamento dal rumore secondo DIN 4109
- Gomma EPDM resistente all'invecchiamento
- Esenti da cloro e derivati
- Resistente all'ozono, UV, agenti atmosferici, acqua marina
- Colore: Nero
- Durezza 45 ± 5 Shore A
- Resistenza alle temperature da -50° a +110° C

Codice	L (m)	B (mm)	H (mm)	h (mm)	b x s (mm)
8840204	180	26	8,0	4,0	20 x 1,5
8840254	140	31	8,5	4,0	25 x 3,0
8840304	140	47	10,5	4,0	30 x 3,0
8840404	25	47	10,5	4,0	40 x 4,0
8850505	25	53	11,5	4,0	50 x 5,0

Art. 0845 Profilo in gomma al silicone per collari
Silicon profile for clamps

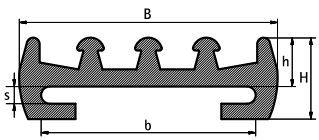

Caratteristiche tecniche e vantaggi
- Profilo estruso
- Isolamento dal rumore secondo DIN 4109
- Materiale: gomma al silicone, rossa, resistente all'invecchiamento
- Esente da cloro e derivati
- Resistente all'ozono, UV, agenti atmosferici, acqua marina
- Durezza 45 ± 5 Shore A
- Resistenza alle temperature fino a 200° C

Codice	L (m)	B (mm)	H (mm)	h (mm)	b x s (mm)
0845205	30	25,0	7,5	4,0	20 x 1,5
0845255	50	30,0	9,5	5,5	25 x 2,0
0845304	50	35,4	8,7	4,0	30 x 3,0

Art. 611 Barra e perno filettato zincato
Threaded rod and stud bolt zinc plated

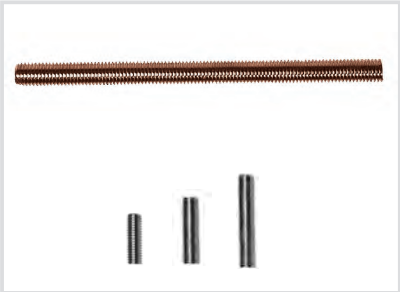

Caratteristiche tecniche e vantaggi

- Realizzato con acciaio secondo DIN 976-1
- Zincato

Codice	Misure Ø x Lunghezza [mm]	Codice	Misure Ø x Lunghezza [mm]
611006	M6 x 1000	**611825**	M8 x 25
611008	M8 x 1000	**611840**	M8 x 40
611208	M8 x 2000	**611800**	M8 x 100
611308	M8 x 3000	**611025**	M10 x 25
611010	M10 x 1000	**611040**	M10 x 40
611210	M10 X 2000	**611000**	M10 x100
611310	M10 x 3000		
611012	M12 x 1000		
611212	M12 x 2000		
611312	M12 x 3000		
611016	M16 x 1000		
611216	M16 x 2000		

Art. 612 Manicotto zincato di collegamento barre filettate
Threaded rod connector zinc plated

Caratteristiche tecniche e vantaggi

- Materiale: acciaio, zincato

Codice	Misure Ø	Lunghezza [mm]	Chiave [mm]
612006	M6	25	10
612008	M8	30	11
612010	M10	30	13
612012	M12	40	17
612016	M16	48	24
612020	M20	60	30
612810	M8/M10	25	13

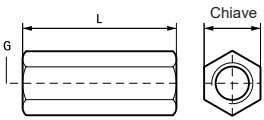

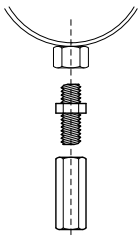

Art. 3473/3472 Riduttore zincato
Reducing bushing

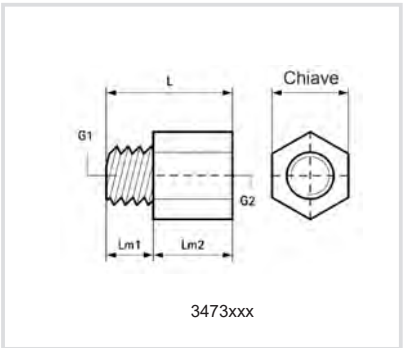

3473xxx

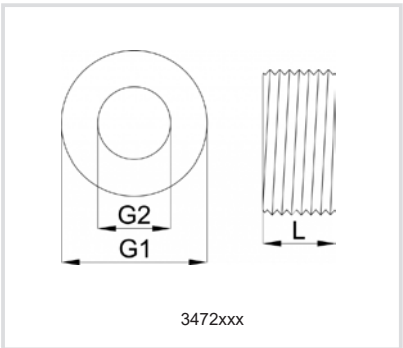

3472xxx

Caratteristiche tecniche e vantaggi

- Per modificare il filetto nel collegamento di collari, barre filettate, ecc.
- Materiale: acciaio
- Zincato
- Testato per resistenza al fuoco

Codice	G1xG2 [mm]	Lm1xLm2 [mm]	LxChiave [mm]
3473008	Masc. M6xM8 Fem.	7 x 12	19 x 13
3473206	Masc. M8xM6 Fem.	8 x 12	20 x 13
3473210	Masc. M8xM10 Fem.	6,5 x 13	19,5 x 13
3473212	Masc. M8xM12 Fem.	8 x 15	23 x 17
3473221	Masc. M8xM12 Fem.	8 x 22	30 x 27
3473308	Masc. M10xM8 Fem.	8 x 13	21 x 13
3473312	Masc. M10xM12 Fem.	10 x 15	25 x 17
3473316	Masc. M10xM16 Fem.	10 x 22	32 x 24
3473321	Masc. M10x1/2 Fem	10 x 21	31 x 27
3473408	Masc. M12xM8 Fem.	10 x 13	23 x 13
3473410	Masc. M12xM10 Fem.	10 x 13	23 x 13
3473416	Masc. M12xM16 Fem.	10 x 22	32 x 24
3473510	Masc. M16xM10 Fem.	14 x 18	32 x 19
3473512	Masc. M16xM12 Fem.	14 x 18	32 x 19
3473521	Masc. 1/2xM16 Fem.	15 x 15	-

Codice	G1 x G2 [mm]	L [mm]
3472208	1/2 x 8MA	10
3472210	1/2 x 10MA	10
3472212	1/2 x 12MA	10
3472216	1/2 x 16MA	10

Art. 6246 Flangia portacollare saldata a filo
Wall mount wire welded flange

Caratteristiche tecniche e vantaggi

- Materiale: acciaio
- Zincato
- Asole a 90° per semplificare il montaggio
- Con saldatura a $C0_2$ del dado

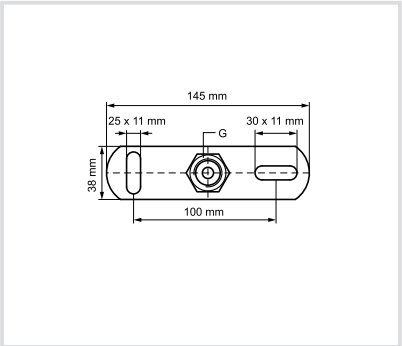

Codice	G	H [mm]	Carico utile [N]
624612	Dado M12	14	6000
624616	Dado M16	17	6000
624606	Manicotto 1/2	19	6000
624607	Manicotto 1”	24	6000

Art. 624 Flangia portacollare
Wall mount flange

Caratteristiche tecniche e vantaggi

- Materiale: acciaio
- Zincato
- Asole a 90° per semplificare il montaggio

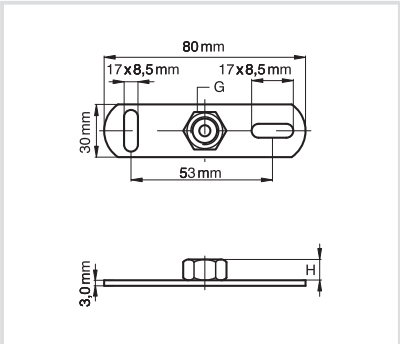

Codice	G	L [mm]	H [mm]	Carico utile [N]
624001	1/2 manic. 1/2	80	16	3800
624003	Dado M10	80	10	2500
624005	Dado M8	80	7	2500

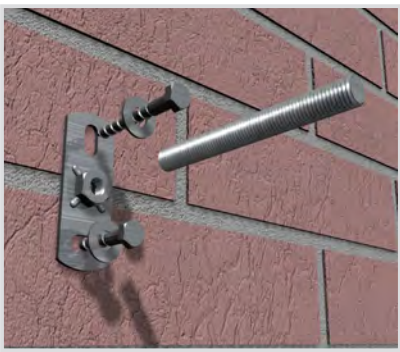

Art. 6245 Flangia portacollare tonda
Round wall mount flange

Caratteristiche tecniche e vantaggi

- Materiale: acciaio
- Zincata

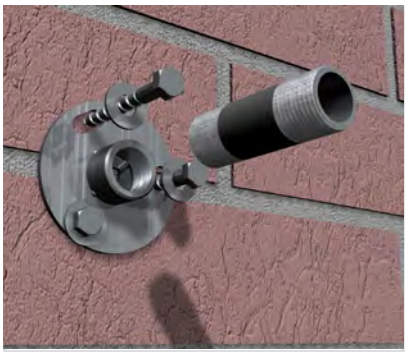

Codice	Misure Ø [mm]	Dimensioni Flangia [mm]	Asole [mm]	Carico utile [N]
624501	1/2 Manicotto 1/2	Ø 70 x 2	17 x 8,5	2500

Art. 982 Morsetto in ghisa

Malleable cast iron beam clamp "C"

Caratteristiche tecniche e vantaggi

- Certificato
- Per un solido fissaggio a strutture in acciaio senza saldare o forare
- Bullone con testa esagonale secondo la DIN933, classe 8.8, vite a punta con anello secondo EN ISO 4753
- Vite in acciaio temperato con testa esagonale, punta a cono, dado esagonale DIN 439, zincato
- Materiale: morsetto in ghisa, vite in acciaio temperato, dado in acciaio, zincati

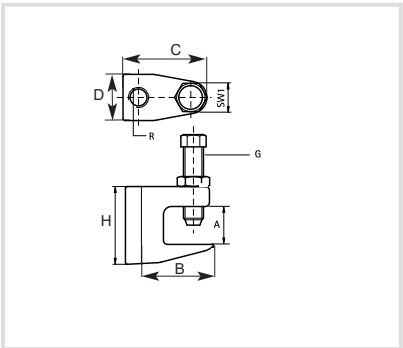

Codice	A [mm]	C [mm]	R	G	B [mm]	H [mm]	D [mm]	Carico Utile [N]
982008	18	38	M8	M8	21	35	19	1200
982010	20	44	M10	M10	23	42	21	2500
982012	26	58	M12	M10	32	54	23,5	3500
982016	28	58	M16	M12	26	58	29,5	5500
982908	18	38	9mm	M8	21	35	19	1200
982910	20	44	11mm	M10	23	42	21	2500
982912	26	58	13mm	M10	32	54	23,5	3500

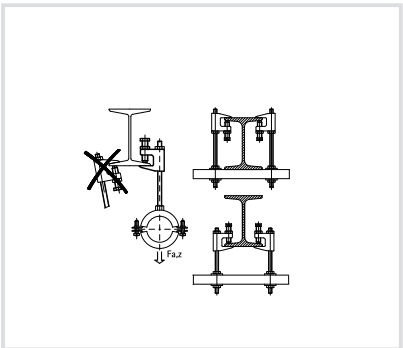

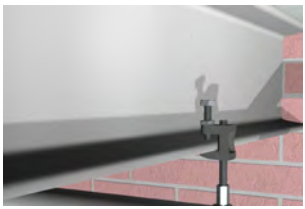

Art. 988000 Morsetto inclinabile
Swivel beam clamp

Caratteristiche tecniche e vantaggi

- Morsetto per putrelle con inclinazione variabile
- Materiale: acciaio
- Finitura superficiale: zinco lamellare
- Apertura massima di graffaggio: 24 mm

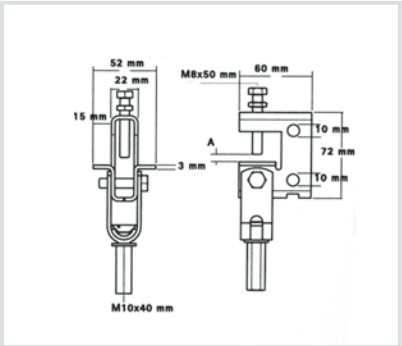

Codice	Filettatura femmina
988000	M10 x 40 mm

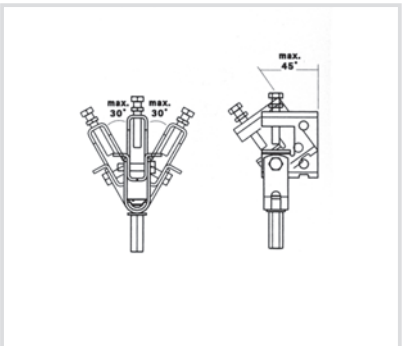

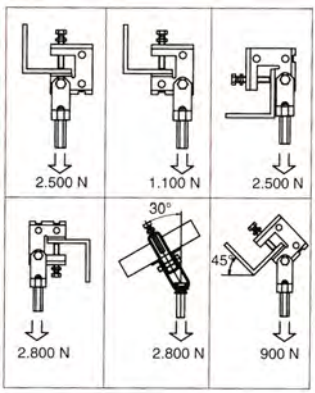

Art. 9800 Morsetto tipo 0
Beam clamp type 0

Caratteristiche tecniche e vantaggi

- Per un solido fissaggio a strutture in acciaio senza saldare o forare
- Fino a spessore di putrella di 45 mm
- Con foro per fissaggio di collari specifici (cod. 9802xx), barre filettate o ganci a S
- Con vite di fissaggio per aumentare la sicurezza
- Materiale: acciaio
- Trattamento superficiale: zinco lamellare

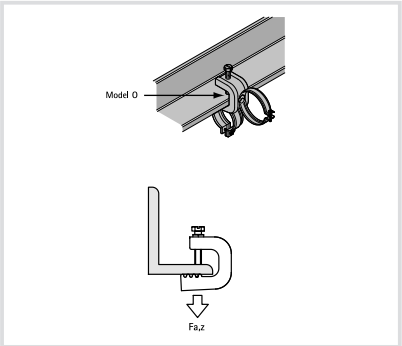

Codice	A [mm]	Carico utile [N]
980020	≤ 20	1100
980030	≤ 30	1200
980045	≤ 45	1300

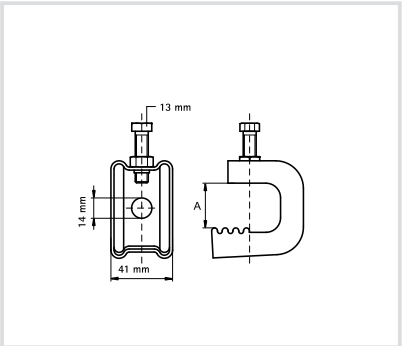

Art. 9801/9802 Accessori per morsetto tipo 0

Beam clamp type 0 accessories

Caratteristiche tecniche

- Art. 9802xx: per fissaggio di tubi o cavi al morsetto tipo 0
- Art. 9801xx: per fissare barre filettate al morsetto tipo 0
- Materiale collari e dado quadro: acciaio, trattati superficialmente con zinco lamellare
- Materiale tappo di protezione: PP (Polipropilene), nero

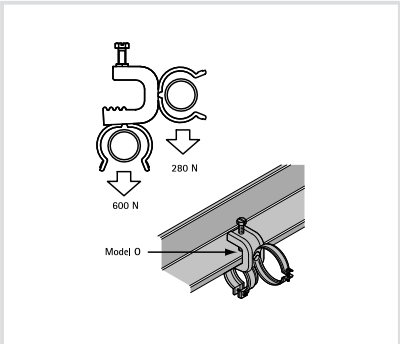

Codice	D [mm]	G	b x s [mm]
980220	16,0 - 20,0	M5	16 x 1,5
980225	20,4 - 25,0	M5	16 x 1,5
980231	26,9 - 31,8	M5	16 x 1,5
980238	33,7 - 38,0	M6	20 x 1,5
980244	40,0 - 44,5	M6	20 x 1,5
980251	47,0 - 51,0	M6	20 x 1,5
980263	59,2 - 63,5	M6	20 x 1,5
980106	Dado quadro	M6	
980108	Dado quadro	M8	
980111	Tappo di protezione		

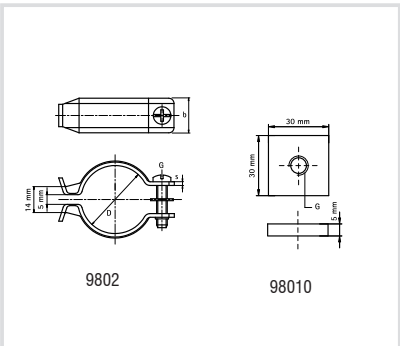

Art. 905 Vite TCEI con testa cilindrica e chiave a brugola
Hexagon socket head screw

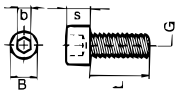

Caratteristiche tecniche

- Materiale: acciaio
- Zincato

Codice	G	Lunghezza [mm]
905158	M8	20
905258	M8	25
905358	M8	35

Art. 903 Bullone a testa esagonale
Hex head bolt

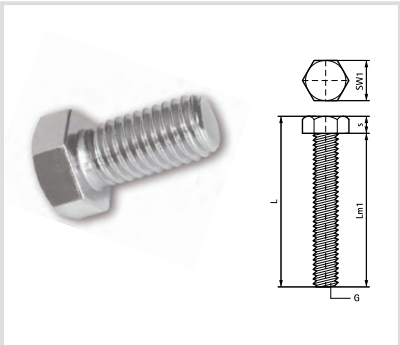

Caratteristiche tecniche e vantaggi

- Realizzato con acciaio 1.0332, zincato

Codice	G	L [mm]	s [mm]	Lm1 [mm]	Sw1 [mm]
903820	M8	25,3	5,3	20	13
903825	M8	30,3	5,3	25	13
903835	M8	40,3	5,3	35	13
903860	M8	65,3	5,3	60	13
903865	M8	75,3	5,3	65	13
903920	M10	26,4	6,4	20	17
903925	M10	31,4	6,4	25	17
903930	M10	36,1	6,4	30	17
903935	M10	41,1	6,4	35	17
903960	M10	66,1	6,0	60	17
903965	M10	71,1	6,4	65	17
9031230	M12	37,5	7,5	30	19
9031260	M12	67,5	7,5	60	19
9031265	M12	72,5	7,5	65	19
9031280	M12	87,5	7,5	80	19

Art. 825 Dado esagonale in acciaio zincato
Hexagon nuts

Caratteristiche tecniche

- Secondo UNI 5588 - DIN 934
- Zincato

Codice	G	D [mm]	AF [mm]
825006	6MA	5,0	10
825008	8MA	6,5	13
825010	10MA	8,0	17
825012	12MA	10,0	19
825016	16MA	14,8	24

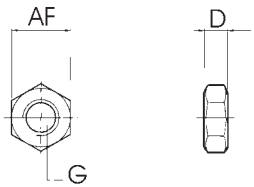

Art. 9010 Rondella zincata
Galvanized washer

Caratteristiche tecniche

- Materiale: acciaio 1.0332
- Zincata

Codice	Foro/vite Ø [mm]	B [mm]	H [mm]
901006	6,5	24	1,6
901008	8,5	24	1,6
901010	10,5	30	2,0
901012	12,5	30	2,5

Art. 6803 Anello di sospensione - Filetto femmina
Suspension eye - Female thread

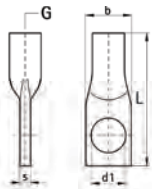

Caratteristiche tecniche
- Materiale: acciaio
- Zincato

Codice	G	L [mm]	b x s [mm]	d1 [mm]	Carico utile [N]
6803008	M8	45	13,5 x 3,5	Ø 8,5	2580
6803010	M10	50	17,0 x 4,0	Ø 10,5	3540
6803012	M12	55	20,5 x 5,5	Ø 10,5	7750

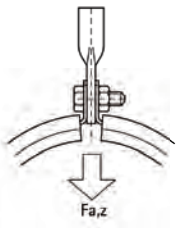

Art. 9980 Vite per fissaggio profili - Filetto legno
Screw for rail fixing to wall

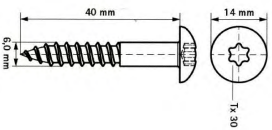

Caratteristiche tecniche
- Materiale: acciaio
- Zincato
- Per fissare al muro profili CorRail
- Testa con attacco brugola

Codice	L [mm]	Per profili
9980640	40	CH0 - CH30

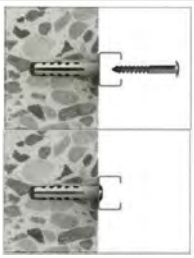

Art. 120 Catene (DIN 5686)
Chains

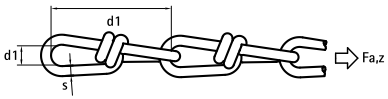

Caratteristiche tecniche

- Materiale: acciaio, zincato

Codice	L [m]	s [mm]	d1 [mm]	Carico utile [N]
120528	30	2,0	28x5,0	400
120635	30	2,5	35x6,0	700
120732	30	4,0	32x7,2	1100

Art. 120 Doppio gancio S
Double hook "S"

Caratteristiche tecniche

- Materiale: acciaio, zincato

Codice	D [mm]	s [mm]	d1 [mm]	Carico utile [N]
120730	7	3,0	5,0	250
120740	11	4,0	5,5	400

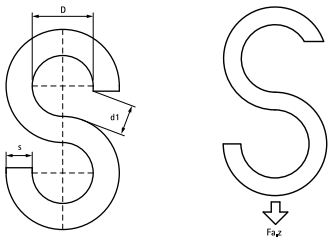

Art. 123 Chiodo per concreto e attrezzo di fissaggio
Shouldered masonry nail and fixing tool

Caratteristiche tecniche e vantaggi

- Chiodo realizzato in acciaio 1.1740, temprato
- Il chiodo può essere martellato nel muro senza dover fare fori
- L'attrezzo di fissaggio è disegnato per mantenere il chiodo in posizione mentre si martella
- L'attrezzo di fissaggio ha impugnatura ergonomica in plastica

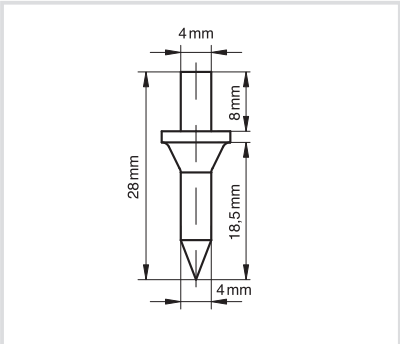

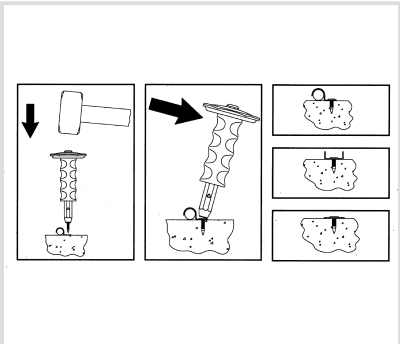

Codice	Descrizione
123001	Chiodo per concreto
123002	Attrezzo di fissaggio

Art. 1230 Bandella per il fissaggio di tubazioni e condotte
Strap iron pre-drilled and galvanized

Caratteristiche tecniche e vantaggi

- Sistema di chiusura unico ed automatico
- Realizzato con acciaio 1.0332

Codice	L [m]	b x s [mm]	d1 [mm]	k [mm]	Carico utile [N]
123012	10	12 x 0,8	5	8	700
123017	10	17 x 0,8	7	12	980

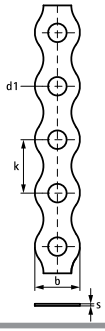

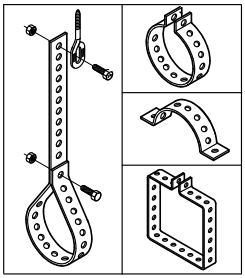

Art. 123115 Bandella in tessuto
Tissue strap

Caratteristiche tecniche e vantaggi

- Materiale: polipropilene
- Carico di rottura: ca. 2500 N
- Colore: grigio con banda nera
- Materiale additivato anti-UV

Codice	Larg. x spessore [mm]	Lung. bobina [m]
123115	15 x 0,9	15

Art. 124000 Bandella multiuso da profilare

Multi purpose strip

Caratteristiche tecniche e vantaggi

- Bandella con fori progettata per applicazioni sanitarie
- Materiale: acciaio
- Pre-zincato

Codice	Lunghezza L [mm]	Larghezza B [mm]	Peso [kg/m]
124000	2000	50	0,8

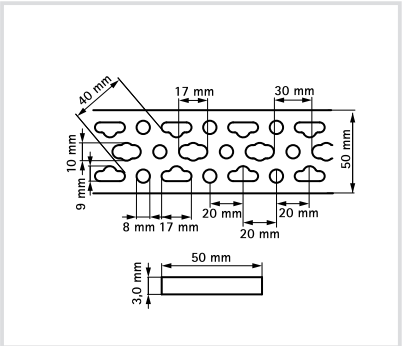

Art. 124001 Pinze per formare la bandella
Bending tool

Caratteristiche tecniche e vantaggi

- Per piegare e formare la bandella secondo ogni angolo richiesto
- Costruzione molto robusta
- Materiale: acciaio zincato
- Manici in PP rosso

Codice	Peso [kg]
124001	1,65

Art. 124002 Piatto di fissaggio
Fixing plate

Caratteristiche tecniche e vantaggi

- Materiale: acciaio pre-zincato
- Forato per permettere posizionamento

Codice
124002

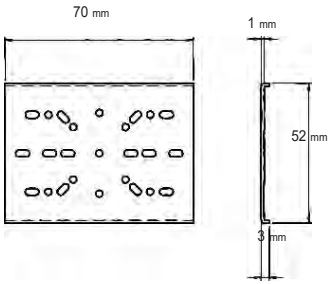

Art. 124003 Riduttore di rumore
Noise insulator

Caratteristiche tecniche e vantaggi

- In ABS con EPDM
- I fori sono nella stessa posizione del piatto di fissaggio
- Riduzione del rumore secondo la DIN 4109
- Evita la trasmissione di rumore tra il piatto di fissaggio e la struttura dell'edificio
- Facile da montare
- Può essere fissato direttamente al muro

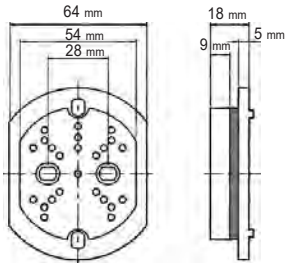

Art. 124005 Scatola porta-componenti di fissaggio alla bandella
Components box

Contiene

n. 1 Attrezzo per piegare la bandella
n. 10 Piatti di fissaggio
n. 1 Riduttore di rumore
n. 2 Collari di fissaggio
n. 20 Rondelle 8,4 x 20
n. 10 Rondelle 5,3 x 20
n. 3 Riduttori M12 (esterno) x M8 (interno)
n. 10 Viti testa esagonale M8 x 10
n. 10 Viti testa esagonale M8 x 16
n. 10 Viti testa esagonale M8 x 40
n. 10 Viti testa esagonale M8 x 60
n. 20 Viti testa cilindrica M5 x 16
n. 20 Dadi esagonali M5
n. 20 Dadi esagonali M6
n. 10 Dadi esagonali M6 x 10
n. 20 Dadi esagonali M8
n. 20 Viti autofilettanti 4,2 x 13 testa pozi
n. 20 Viti autofilettanti 4,2 x 16 testa pozi
n. 20 Viti autofilettanti 4,8 x 13 testa pozi
n. 20 Viti autofilettanti 4,8 x 16 testa pozi
n. 20 Viti autofilettanti 4,8 x 19 testa pozi
n. 20 Viti autofilettanti 4,8 x 13 testa esagonale
n. 20 Viti autofilettanti 4,8 x 19 testa esagonale

ESEMPI DI APPLICAZIONI

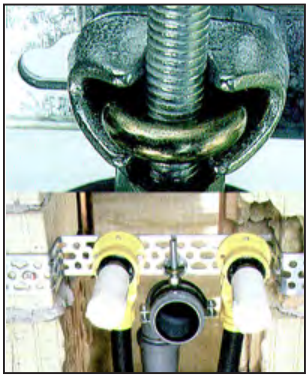

Art. 2000 Porta targhette per IKS 2000®

IKS 2000® text card holders

Caratteristiche tecniche e vantaggi

- Sistema di identificazione individuale
- Si installa con fascetta, bullone, dado scivolante con perno filettato (per montaggio su profili), collare, velcro, viti o nastro adesivo
- Il porta targhette può essere montato sia orizzontale che verticale
- Realizzato in Poliossimetilene (POM), resistente alla temperatura da -15°C a +160°C
- Distanziale in Poliammide 6 (nylon), resistente alla temperatura da -40°C a +200°C

Codice	Descrizione
200000	Porta targhette per fascette in inox
200001	Fascetta in inox AISI 316L (20 metri)

Art. 2001 Targhette e stampa per IKS 2000®

IKS 2000® text cards and accessories

Caratteristiche tecniche e vantaggi

- Può essere usata in combinazione con altri sistemi di identificazione
- Targhetta in PVC
- Resistente all'abrasione, agli UV, all'ozono e agli agenti atmosferici, lavabile
- Possibilità di stampare loghi, simboli, testi su richiesta

Codice	Descrizione targhetta
200101	86 x 54 - Bianca
200102	86 x 54 - Trasparente

Art. 1250 Fissaggio per lamiere grecate - VdS
Roofing sheet hangers VdS

Caratteristiche tecniche

- Per montare barre filettate a lamiere grecate utilizzando rivetti
- Materiale: acciaio pre-zincato
- Certificato VdS

Codice	G [mm]	Carico utile [N]
125013	Ø 13,0	2300
125008	M8	2300
125010	M10	2300

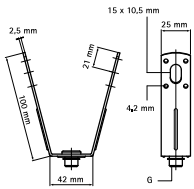

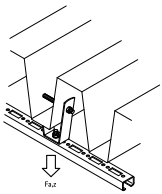

Art. 125011 Attrezzo per fissaggio su lamiere grecate
Fixing tool for roofing sheet hangers

Caratteristiche tecniche

- Peso circa 3,5 kg
- Massima apertura 90 mm
- Con punta Ø 10,6 mm

Codice	Descrizione
125011	Pinze
125100	Set punte di ricambio

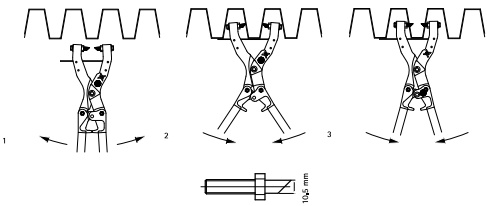

ESEMPI DI APPLICAZIONI

Art. 766 Componenti antivibranti maschio/maschio
Vibration damper male/male

Caratteristiche tecniche e vantaggi
- Materiale: gomma NR/SBR
- Durezza 60 Shore A
- Vite e rondella zincate
- Vite pressata sulla rondella
- A richiesta differenti lunghezze vite
- Tolleranza sulla durezza ±5 SH

Codice	Misure Ø [mm]	A x B [mm]	C x E [mm]
766008	M8	40 x 30	M8 x 23
766010	M10	40 x 30	M10 x 28

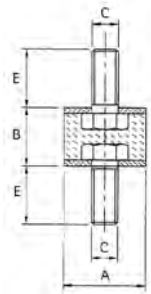

Art. 7661 Componenti antivibranti maschio/femmina
Vibration damper male/female

Caratteristiche tecniche e vantaggi
- Materiale: gomma NR/SBR
- Durezza 60 Shore A
- Rondella sabbiata e zincata
- Vite zincata, inserto femmina cieco
- A richiesta differenti lunghezze vite. Inserto femmina passante
- Tolleranza sulla durezza ±5 SH

Codice	Misure Ø [mm]	A x B [mm]	C x E x F [mm]
766108	M8	40 x 30	M8 x 23 x 10
766110	M10	40 x 30	M8 x 28 x 10

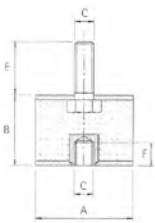

Art. 7662 Componenti antivibranti femmina/femmina
Vibration damper female/female

Caratteristiche tecniche e vantaggi
- Materiale: gomma NR/SBR
- Durezza 60 Shore A
- Rondella sabbiata e zincata
- Inserto femmina cieco
- Inserto femmina passante
- Tolleranza sulla durezza ±5 SH

Codice	Misure Ø [mm]	A x B [mm]	C x F [mm]
766208	M8	40 x 30	M8 x 10
766210	M10	40 x 30	M10 x 10

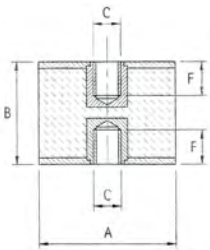

Art. 7663 Componenti antivibranti piedino cilindrico maschio
Round male vibration damper

Caratteristiche tecniche e vantaggi
- Materiale: gomma NR/SBR
- Durezza 60 Shore A
- A richiesta durezze 30SH, 45SH, 70SH
- Vite e rondella zincate
- Vite pressata sulla rondella
- A richiesta differenti lunghezze vite
- Tolleranza sulla durezza ±5 SH
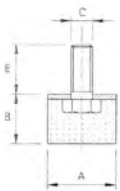
Codice	Misure Ø [mm]	A x B [mm]	C x E [mm]
766308	M8	40 x 20	M8 x 23
766310	M10	50 x 30	M10 x 28