Fissaggi 01

Jeko Fixing®

E

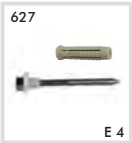

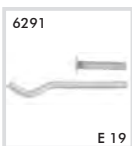

JEKO Fixing®

JEKO® per sanitari, radiatori, condizionatori

E 1	FL - Jeko® per lavabo
E 2	FL - Jeko® cassette a parete
E 3	CS - Jeko® per scaldabagno
E 4	Jeko® fissa vaso-bidet a pavimento
E 5	Jeko® laterale vasi e bidet autocentrante
E 6	Supporto di sostegno a murare per vasi e bidet senza Dima e fissaggi
E 6	Cappellotti per supporti sospesi
E 7	Supporto di sostegno a murare per vasi e bidet
E 8	Supporto di sostegno a murare per vasi e bidet con fissaggio a pavimento
E 9	Struttura autoportante per cartongesso - water
E 10	Struttura autoportante per cartongesso - bidet
E 11	Supporto di sostegno a murare per lavabo con fissaggio a pavimento - cartongesso
E 12	Mensola per lavabo con zanca a murare
E 12	Mensola per lavabo con zanca Fissaggio con viti e tasselli
E 13	Mensola per lavabo regolabile
E 14	Jeko® tonda telescopica per radiatore alluminio, zincata e verniciata
E 15	Jeko® piatta telescopica per radiatore alluminio, zincata e verniciata
E 16	Jeko® piatta telescopica per radiatore alluminio, zincata
E 16	Jeko® a murare per radiatore alluminio
E 17	Jeko® isofonica regolabile per radiatore alluminio
E 18	Piedini verniciati per radiatori in alluminio
E 19	Jeko® telescopica per radiatori ghisa e acciaio, zincata e verniciata
E 20	Jeko® telescopica per radiatori ghisa e acciaio, zincata
E 21	Mensola a murare per radiatore ghisa
E 22	Piedini verniciati per radiatori ghisa e tubolari
E 24	Jeko® invisibile per radiatori tubolari
E 25	Jeko® telescopica per radiatore tubolare, zincata e verniciata
E 26	Jeko® telescopico per radiatore lamellare

Fissaggi 01

Jeko Fixing®

E

830020
E 27

821000
E 28

828
E 29

826
E 30

826003
E 31

8267
E 32

8265
E 32

8283
E 33

828313
E 33

8284
E 34

7777
E 34

7664
E 34

JEKO Fixing®

E 27 Piedini verniciati per radiatori lamellari
E 28 Jeko® per vaso d'espansione
E 29 Mensola a "L" per unità esterne condizionatori
E 30 Mensola regolabile per unità esterna condizionatori
E 31 Mensola regolabile preassemblata per unità esterna condizionatori
E 32 Mensola regolabile per unità esterna condizionatori per applicazioni industriali
E 32 Staffa a tetto per unità esterna condizionatori
E 33 Supporto a pavimento con viti
E 33 Terminale per supporto
E 34 Basi a pavimento complete di viti
E 34 Bacinella raccolta condensa
E 34 Antivibranti in gomma

Jeko Fixing® è un marchio registrato CORH srl

Art. 625 FL - Jeko® per lavabo
FL - *Washbasin Jeko®*

Caratteristiche tecniche e vantaggi

- Tirante in acciaio - Zincato, con torx
- Ogni kit contiene: 2 dadi M10 (DIN 934), 2 tiranti ferro-legno, 2 tasselli HDPE grigio, 2 borchie con foro passante in HDPE bianche
- Buste di LDPE

Codice	d_o x L tassello [mm]	Tirante (Ø x Lunghezza)
625200	10 x 59	M8 x 90
625201	12 x 71	M10x120
625202	12 x 71	M10x140
625204	12 x 71	M10x180
625206	12 x 71	M10x230

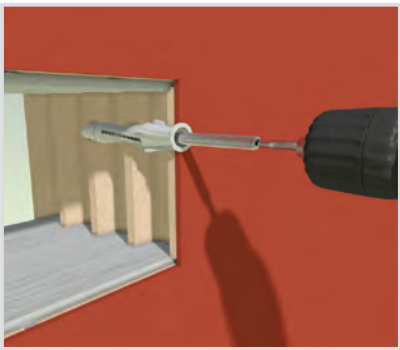

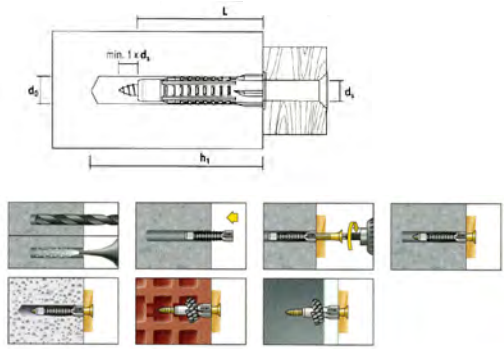

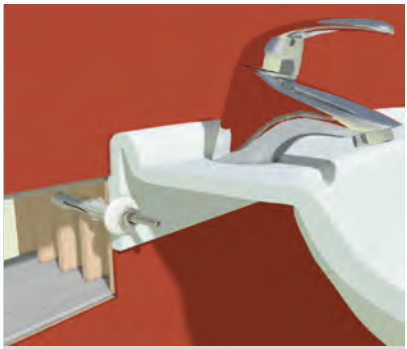

Art. 6251 FC - Jeko® per cassette a parete
FC - *Wall sanitary Jeko®*

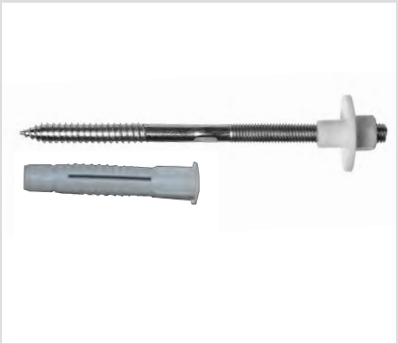

Caratteristiche tecniche e vantaggi

- Tirante realizzato in acciaio
- Zincato, con torx
- Ogni kit contiene: 2 tiranti ferro-legno, 2 borchie filettate in poliammide, 2 tasselli HDPE grigi
- Buste di LDPE

Codice	Tassello [mm]	Tirante (Ø x L)
625110	10 x 59	M8 x 90
625112	12 x 71	M10 x 120
625114	12 x 71	M10 x 120

Art. 626 CS - Jeko® per scaldabagno
CS - *Boiler Jeko®*

Caratteristiche tecniche e vantaggi

- Codetta realizzata in acciaio - Zincata
- Ogni busta comprende: 2 Codette, 2 tasselli in HDPE grigio
- Buste di LDPE
- Tassello molto performante su forato e pareti semi-compatte

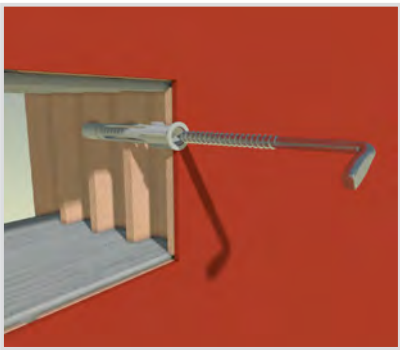

Codice	Tassello [mm]	Codetta (Ø x L)
626004	10 x 59	8 x 70
626001	12 x 71	10 x 75
626002	12 x 71	10 x 95

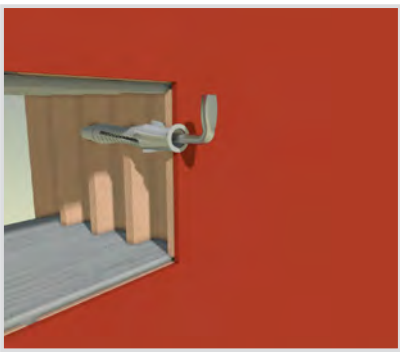

Art. 627 Jeko® vaso-bidet a pavimento
Jeko® for toilet and bidet

Caratteristiche tecniche e vantaggi

- Ogni kit contiene: 4 tiranti ferro-legno, 4 borchie con foro passante in HDPE trasparente, 4 dadi ciechi M6 in acciaio Inox, 4 tasselli in HDPE grigi
- Buste di LDPE
- Dado cieco allungato per facilitare il montaggio

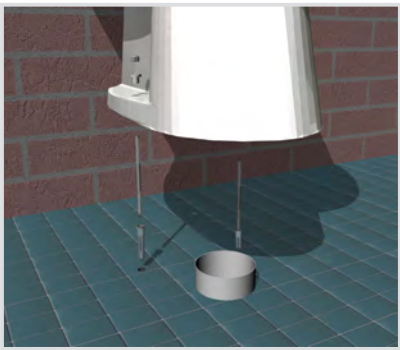

Codice	Tassello [mm]	Tirante (Ø x L)	Materiale tirante
627000	10 x 50	M6 x 75	Zincato
627005	10 x 50	M6 x 110	Zincato
627010	8 x 40	M6 x 80	Acciaio Inox

Art. 6275 Jeko® laterale vasi e bidet autocentrante
Lateral toilet and bidet Jeko® self-centering

Caratteristiche tecniche

- Ogni kit contiene: 2 set completi in busta di LDPE
- Kit composto da:
  - Vite a testa esagonale 7x50
  - Tassello in PP 10x50
  - Copri-testa in PP (polipropilene) cromato
  - Angolare multiforo in ABS
  - Bussola in HDPE bianca
  - Vite taglio croce 5x70

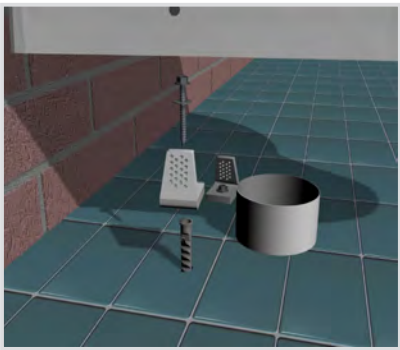

Codice
627501

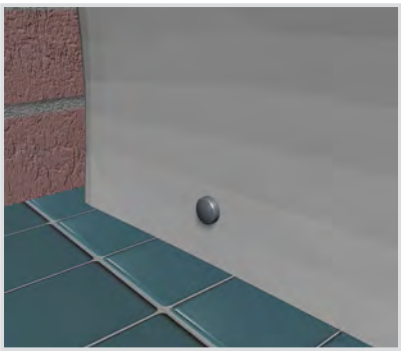

Art. 637050 Supporto di sostegno a murare per vasi e bidet senza Dima e fissaggi

Support bracket for wall hung wc and bidet without fixings

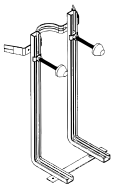

Caratteristiche tecniche e vantaggi

- Lo stesso modello è idoneo sia per vasi che per bidet
- Con piede zincato per montaggio a pavimento
- Realizzato in acciaio, zincato

Codice	Descrizione	Interasse	Carico utile [N]
637050	Da assemblare	180-230	4000
637056	Pre-montato	180	4000

Art. 1600 Cappellotti per supporti sospesi

Caps for hung brackets

Caratteristiche tecniche

- Kit composto da 2 dadi M12 zincati, 2 rondelle, 2 bussole in PP bianco, 2 cappellotti in PP bianco
- Buste in LDPE

Codice	Descrizione
160000	per supporti sospesi

Art. 638 Supporto di sostegno a murare per vasi e bidet

Brackets for W.C. and bidet

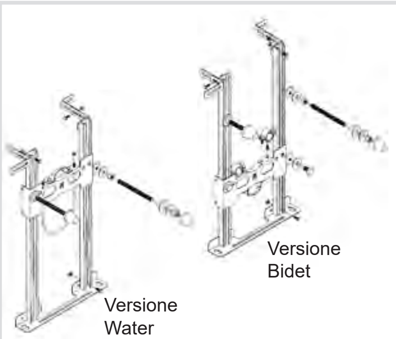

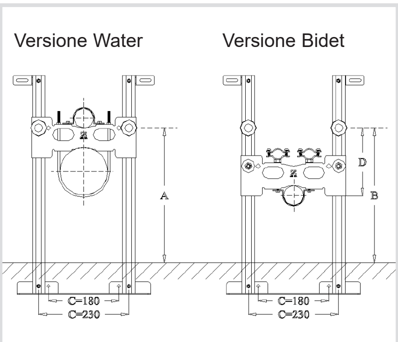

Caratteristiche tecniche e vantaggi

- Lo stesso modello è idoneo sia per vasi che per bidet
- Realizzato con acciaio
- Zincato
- Comprende sia l'allestimento per il vaso che per il bidet
- Contiene foglio di montaggio con le quote di riferimento per i maggiori tipi di ceramiche in commercio

Codice	Interasse [mm]	Altezza [mm]	Carico utile [N]
638000	180/230	595	4000

Le ceramiche dei vari produttori possono essere soggette a modifiche, verificare sempre le quote fornite prima della composizione della staffa

Produttore	Modello	A	B	C	D
Althea	Hera	355	365	180	190
	Hola	330	330	180	220
A.Lupi	Evakuo	345	355	180	235
Axa	Clivia	340	340	180	220
	One	340	340	180	220
	Rond	340	340	180	200
	Synua	330	330	180	210
Azzurra	Elios335	335	335	180	215
	Zeus	335	335	180	215
Bocchi	Arkitekt	325	330	180	210
	Decada	310	330	180	210
	Eura	315	355	180	240
	Luna	315	325	180	225
	Riva	315	320	180	220
	Vicenta	320	330	180	230
Catalano	Aria-Acqua	330	330	180	220
	Canova	330	330	180	255
	Luce-Neve	340	340	180	235
	Minimo	320	320	180	210
	Sfera	325	325	180	215
	Sistema C	320	320	180	220
	Verso	320	320	180	210
	Zero	320	320	180	210
	Zero Domino	320	320	180	210
	ZeroKono	320	320	180	210
	Zero Light	320	320	180	210
	Zero +	330	330	180	220
Cesame	Aretusina	300	315	180	215
	Fenice	305	310	180	220
	Kor	355	360	180	210
	Mid	300	315	180	195
	Sintesi	300	305	180	215
	076366-sintesi	-	315	180	215
	Zortea	365	360	180	210
Delta	Euro	320	320	180	200
	Smart	320	320	180	220
Dolomite	Atlantis	340	-	180	-
	Clodia	310	310	180	210
	Dahlia	310	310	180	215
	Garda	330	330	180	230
	Novella	325	325	180	225
	Piano	330	330	180	220
	Rio	310	320	180	220
	Sweet Life	340	340	180	190
	Zelig	345	345	180	190
Duravit	1930	330	330	180	220
	Architec	330	-	180	-
	Caro	315	310	180	200
	Darling	330	330	180	220
	Dellarco	330	330	180	220
	Dreamscape	310	310	180	190
	Duraplus	320	-	180	-
	Duraplus bambi	320	-	180	-
	Duraplus Colombia	320	330	180	230
	Foster	320	320	180	210
	Giamo	330	330	180	210
	Giorno	310	310	180	210
	Happy D	325	325	180	225
	Katya	335	-	180	-

Produttore	Modello	A	B	C	D
Duravit	P.Starck 1	310	310	180	190
	P.Starck 2	310	310	180	230
	P.Starck 3	320	320	180	200
Eos	Compact	325	325	230	215
	Punto Sospesa	325	325	180	215
Falleri	Adria	330	330	230	190
	F.2000	350	350	230	200
Flaminia	Link	325	325	180	225
	Mini link	325	325	180	225
	Relax	300	295	180	190
	Spin	325	325	180	190
Galassia	Archè	320	320	180	200
	Krio	305	315	180	195
	Piuma	315	315	180	215
	SA02 sospeso	330	330	180	210
	Xes	325	325	180	200
Giampieri	H35	330	-	180	-
Globo	Arianna	330	330	180	200
	Bonsai	350	350	180	220
	Misura	330	330	180	210
	Open Space	345	345	180	195
	Prima	310	310	180	200
	Ronda	335	335	180	205
Gravena	Myrta	330	330	230	195
	Smart	330	330	230	195
Gsi	Avant	320	320	180	190
	Clizia	320	320	180	190
	Essenza	320	320	180	190
	Panorama	310	305	180	205
	Traccia	335	335	180	205
Hatria	Erika	320	320	180	220
	Maiora	320	320	180	215
	Marilyn	315	320	180	210
	Sculture	290	290	180	200
	You & Me	340	340	180	220
Hidra	Loft Max	330	330	180	225
	Nautilus	320	320	180	215
	Pluvia	310	310	180	205
Ideal Standard	Aero	320	320	230	200
	Ala	320	327	230	220
	Calla	320	320	180	210
	Cantica	320	320	180	200
	Celia	320	320	180	200
	Diagonal	325	325	230	200
	Esedra	310	325	180	210
	Fabula	370	370	180	240
	Fiorile	320	320	180	200
	Gemma	322	315	180	200
	Marc Newson	320	330	180	200
	Nemea	300	310	180	208
	Small	320	320	180	200
	Tesi	315	300	180	190
	Tonda	300	303	230	200
	Tonic	320	320	180	200
	Verba	320	320	180	200
Absolute	Belvedere	320	320	230	200
	Cresta	320	320	180	215
	KuroKawa	320	320	230	200
	Lirika	320	320	180	220
Incea	Piuma	336	336	180	216
	Supra	305	315	180	195
Keramag	Cavelle	320	320	180	210
	Cleo	320	320	180	210
	Cotta-Vivano	320	320	180	200
	Courreges	315	330	180	220
	Euro trend	310	310	180	190
	Felino	320	320	180	210

Produttore	Modello	A	B	C	D
Keramag	Joly	320	-	180	-
	Mango	320	320	180	210
	Matteo Thun	320	320	180	235
	Opus	320	320	180	210
	Preciosa	320	-	180	-
	Renova	320	320	180	200
	RenovaComprim	320	-	180	-
	Romantik	320	-	180	-
	Virto	320	320	180	200
	Visit	320	-	180	-
	Vitelle	320	320	180	210
Laufen	Alessi	325	325	180	205
	Dino	325	325	180	225
	Fenix	330	330	180	205
	Gallery	325	325	180	225
	Laufen Pro	325	325	180	205
	Libertyline	325	-	180	-
	Living	325	325	180	205
	Moderna	325	325	180	225
	Mylife	325	325	180	205
	Object	325	325	180	205
	Suprema	325	325	180	225
	Swing	325	325	180	225
	Vienna	325	325	180	225
	Vienna Confort	325	325	180	205
Kerasan	Bellini	347	340	180	200
	Godia	325	350	180	200
	La Fonte	345	345	180	200
Olympia	Novantadue	330	330	230	210
	Federica	330	330	180	210
	Tutto	330	330	180	210
Ponte Giulio	Older	315	335	180	190
	Rossari	340	340	180	225
	Serie 100	340	340	180	200
Pozzi Ginori	Abele	415	-	180	-
	Atena	320	320	180	210
	Baby Sosp	320	-	180	-
	500	320	320	180	200
	Easy 02	315	315	180	225
	Fantasia	315	315	180	195
	Join	310	310	180	200
	Idea	320	320	180	220
	Idea Plus	320	-	180	-
	Ilaria	320	320	180	210
	Q3	305	315	180	225
	trylogya	320	320	180	200
	Ydra	315	315	180	225
Rapsel	Wellcome	325	335	230	195
Roca	Dama	320	320	180	220
	Giralda	320	320	180	220
	Laura	320	320	180	220
	Meridian	320	320	180	220
	Sydney	320	320	180	220
	Veronica	320	320	180	220
Sbordoni	800	305	300	180	190
	900	320	320	230	200
	Romana	320	325	180	190
Senesi	Pienza	330	325	180	225
Simas	Eco	310	320	180	200
	Flow	325	325	180	205
	LFT	330	330	180	210
	Luna	325	325	180	225
Vylleroy&Boch	Amadea	320	320	180	220
	Aveo	320	320	180	220
	Banditos	320	-	180	-
	Century	320	320	180	220

Produttore	Modello	A	B	C	D
Vylleroy&Boch	Editionals	320	320	180	220
	Epura	320	320	180	220
	Helios	320	340	180	240
	Hommage	325	310	180	210
	Magnum	320	320	180	220
	New Haven 3	320	330	180	130
	Oblic 6664 10	320	-	180	-
	Omnia Classic	320	330	180	230
	Omnia Compact	320	-	180	-
	Omnia Vita	320	-	180	-
	Solaya-arriba	320	340	180	240
	Stratos	315	350	180	240
	Subway	320	320	180	220
	Sunny	315	320	180	220
	Tiora	320	320	180	220
	Viala	320	330	180	230
Zeta	Alex	320	320	180	200

Art. 639 Supporto di sostegno a murare per vasi e bidet con fissaggio a pavimento

Brackets for WC and bidet with floor fixing

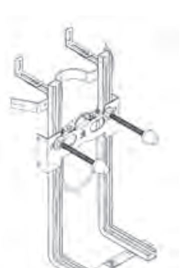

Versione Water

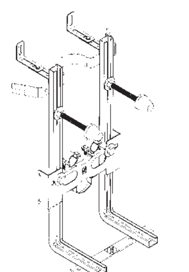

Versione Bidet

Versione Water

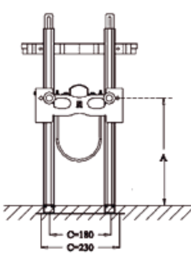

Versione Bidet

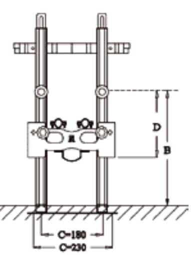

Caratteristiche tecniche e vantaggi

- Realizzato con acciaio 1.0332
- Zincato
- Lo stesso modello è idoneo sia per vasi che per bidet
- Con piede zincato per il montaggio a pavimento
- Comprende sia l'allestimento per il vaso che per il bidet
- Contiene foglio di montaggio con le quote di riferimento per i maggiori tipi di ceramiche in commercio

Codice	Altezza [mm]	Profondità [mm]	Carico utile [N]
639000	560	190	4000

Le ceramiche dei vari produttori possono essere soggette a modifiche, verificare sempre le quote fornite prima della composizione della staffa

Produttore	Modello	A	B	C	D
Althea	Hera	355	365	180	190
	Hola	330	330	180	220
A.Lupi	Evakuo	345	355	180	235
Axa	Clivia	340	340	180	220
	One	340	340	180	220
	Rond	340	340	180	200
	Synua	330	330	180	210
Azzurra	Elios335	335	335	180	215
	Zeus	335	335	180	215
Bocchi	Arkitekt	325	330	180	210
	Decada	310	330	180	210
	Eura	315	355	180	240
	Luna	315	325	180	225
	Riva	315	320	180	220
	Vicenta	320	330	180	230
Catalano	Aria-Acqua	330	330	180	220
	Canova	330	330	180	255
	Luce-Neve	340	340	180	235
	Minimo	320	320	180	210
	Sfera	325	325	180	215
	Sistema C	320	320	180	220
	Verso	320	320	180	210
	Zero	320	320	180	210
	Zero Domino	320	320	180	210
	ZeroKono	320	320	180	210
	Zero Light	320	320	180	210
	Zero +	330	330	180	220
Cesame	Aretusina	300	315	180	215
	Fenice	305	310	180	220
	Kor	355	360	180	210
	Mid	300	315	180	195
	Sintesi	300	305	180	215
	076366-sintesi	-	315	180	215
	Zortea	365	360	180	210
Delta	Euro	320	320	180	200
	Smart	320	320	180	220
Dolomite	Atlantis	340	-	180	-
	Clodia	310	310	180	210
	Dahlia	310	310	180	215
	Garda	330	330	180	230
	Novella	325	325	180	225
	Piano	330	330	180	220
	Rio	310	320	180	220
	Sweet Life	340	340	180	190
	Zelig	345	345	180	190
Duravit	1930	330	330	180	220
	Architec	330	-	180	-
	Caro	315	310	180	200
	Darling	330	330	180	220
	Dellarco	330	330	180	220
	Dreamscape	310	310	180	190
	Duraplus	320	-	180	-
	Duraplus bambi	320	-	180	-
	Duraplus Colombia	320	330	180	230
	Foster	320	320	180	210
	Giamo	330	330	180	210
	Giorno	310	310	180	210
	Happy D	325	325	180	225
	Katya	335	-	180	-

Produttore	Modello	A	B	C	D
Duravit	P.Starck 1	310	310	180	190
	P.Starck 2	310	310	180	230
	P.Starck 3	320	320	180	200
Eos	Compact	325	325	230	215
	Punto Sospesa	325	325	180	215
Falleri	Adria	330	330	230	190
	F.2000	350	350	230	200
Flaminia	Link	325	325	180	225
	Mini link	325	325	180	225
	Relax	300	295	180	190
	Spin	325	325	180	190
Galassia	Archè	320	320	180	200
	Krio	305	315	180	195
	Piuma	315	315	180	215
	SA02 sospeso	330	330	180	210
	Xes	325	325	180	200
Giampieri	H35	330	-	180	-
Globo	Arianna	330	330	180	200
	Bonsai	350	350	180	220
	Misura	330	330	180	210
	Open Space	345	345	180	195
	Prima	310	310	180	200
	Ronda	335	335	180	205
Gravena	Myrta	330	330	230	195
	Smart	330	330	230	195
Gsi	Avant	320	320	180	190
	Clizia	320	320	180	190
	Essenza	320	320	180	190
	Panorama	310	305	180	205
	Traccia	335	335	180	205
Hatria	Erika	320	320	180	220
	Maiora	320	320	180	215
	Marilyn	315	320	180	210
	Sculture	290	290	180	200
	You & Me	340	340	180	220
Hidra	Loft Max	330	330	180	225
	Nautilus	320	320	180	215
	Pluvia	310	310	180	205
Ideal Standard	Aero	320	320	230	200
	Ala	320	327	230	220
	Calla	320	320	180	210
	Cantica	320	320	180	200
	Celia	320	320	180	200
	Diagonal	325	325	230	200
	Esedra	310	325	180	210
	Fabula	370	370	180	240
	Fiorile	320	320	180	200
	Gemma	322	315	180	200
	Marc Newson	320	330	180	200
	Nemea	300	310	180	208
	Small	320	320	180	200
	Tesi	315	300	180	190
	Tonda	300	303	230	200
	Tonic	320	320	180	200
	Verba	320	320	180	200
Absolute	Belvedere	320	320	230	200
	Cresta	320	320	180	215
	KuroKawa	320	320	230	200
	Lirika	320	320	180	220
Incea	Piuma	336	336	180	216
	Supra	305	315	180	195
Keramag	Cavelle	320	320	180	210
	Cleo	320	320	180	210
	Cotta-Vivano	320	320	180	200
	Courreges	315	330	180	220
	Euro trend	310	310	180	190
	Felino	320	320	180	210

Produttore	Modello	A	B	C	D
Keramag	Joly	320	-	180	-
	Mango	320	320	180	210
	Matteo Thun	320	320	180	235
	Opus	320	320	180	210
	Preciosa	320	-	180	-
	Renova	320	320	180	200
	RenovaComprim	320	-	180	-
	Romantik	320	-	180	-
	Virto	320	320	180	200
	Visit	320	-	180	-
	Vitelle	320	320	180	210
Laufen	Alessi	325	325	180	205
	Dino	325	325	180	225
	Fenix	330	330	180	205
	Gallery	325	325	180	225
	Laufen Pro	325	325	180	205
	Libertyline	325	-	180	-
	Living	325	325	180	205
	Moderna	325	325	180	225
	Mylife	325	325	180	205
	Object	325	325	180	205
	Suprema	325	325	180	225
	Swing	325	325	180	225
	Vienna	325	325	180	225
	Vienna Confort	325	325	180	205
Kerasan	Bellini	347	340	180	200
	Godia	325	350	180	200
	La Fonte	345	345	180	200
Olympia	Novantadue	330	330	230	210
	Federica	330	330	180	210
	Tutto	330	330	180	210
Ponte Giulio	Older	315	335	180	190
	Rossari	340	340	180	225
	Serie 100	340	340	180	200
Pozzi Ginori	Abele	415	-	180	-
	Atena	320	320	180	210
	Baby Sosp	320	-	180	-
	500	320	320	180	200
	Easy 02	315	315	180	225
	Fantasia	315	315	180	195
	Join	310	310	180	200
	Idea	320	320	180	220
	Idea Plus	320	-	180	-
	Ilaria	320	320	180	210
	Q3	305	315	180	225
	trylogya	320	320	180	200
	Ydra	315	315	180	225
Rapsel	Wellcome	325	335	230	195
Roca	Dama	320	320	180	220
	Giralda	320	320	180	220
	Laura	320	320	180	220
	Meridian	320	320	180	220
	Sydney	320	320	180	220
	Veronica	320	320	180	220
Sbordoni	800	305	300	180	190
	900	320	320	230	200
	Romana	320	325	180	190
Senesi	Pienza	330	325	180	225
Simas	Eco	310	320	180	200
	Flow	325	325	180	205
	LFT	330	330	180	210
	Luna	325	325	180	225
Vylleroy&Boch	Amadea	320	320	180	220
	Aveo	320	320	180	220
	Banditos	320	-	180	-
	Century	320	320	180	220

Produttore	Modello	A	B	C	D
Vylleroy&Boch	Editionals	320	320	180	220
	Epura	320	320	180	220
	Helios	320	340	180	240
	Hommage	325	310	180	210
	Magnum	320	320	180	220
	New Haven 3	320	330	180	130
	Oblic 6664 10	320	-	180	-
	Omnia Classic	320	330	180	230
	Omnia Compact	320	-	180	-
	Omnia Vita	320	-	180	-
	Solaya-arriba	320	340	180	240
	Stratos	315	350	180	240
	Subway	320	320	180	220
	Sunny	315	320	180	220
	Tiora	320	320	180	220
	Viala	320	330	180	230
Zeta	Alex	320	320	180	200

Art. 6389 Struttura autoportante per cartongesso - water

Self-supporting bracket for plasterboard - WC

Caratteristiche tecniche e vantaggi

- Struttura portante pre-assemblata in acciaio zincato
- Idonea per qualunque altezza di installazione
- Istruzioni di montaggio nella confezione
- Portata 400 kg - UNI EN 997:2012
- Interasse 180/230

Codice	Altezza		Larghezza	
	max	min	max	min
638900	560	320	600	500

Art. 6388 Struttura autoportante per cartongesso - bidet

Self-supporting bracket for plasterboard - bidet

Caratteristiche tecniche e vantaggi

- Struttura portante pre-assemblata in acciaio zincato
- Idonea per qualunque altezza di installazione
- Istruzioni di montaggio nella confezione
- Portata 400 kg - UNI EN 997:2012
- Interasse 180/230

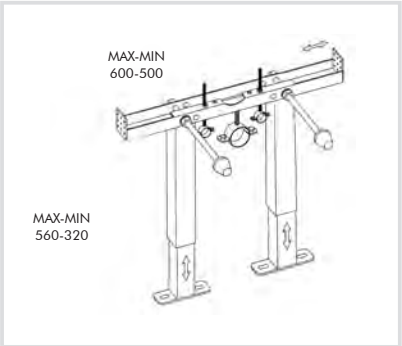

Codice	Altezza		Larghezza	
	max	min	max	min
638800	560	320	600	500

Art. 639805 Supporto di sostegno a murare per lavabo con fissaggio a pavimento - cartongesso

Self-supporting washbasin bracket with floor fixing - plasterboard

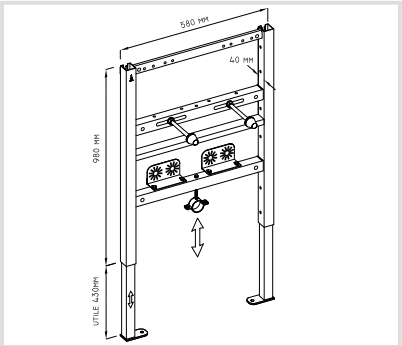

Caratteristiche tecniche e vantaggi

- Materiale: acciaio
- Totalmente zincato
- Completo di viti e istruzioni per il fissaggio
- Quote per corretto posizionamento dei sanitari sospesi dai vari produttori solo all'interno della confezione
- Struttura autoportante da posizionare dietro a pareti in cartongesso o davanti a pareti in muratura
- Idoneo per tutti i lavabi sospesi
- Telaio pre-assemblato

Codice	Interasse	Peso [kg]
639805	122/330	10,30

Art. 632 Mensola per lavabo con zanca a murare
Washbasin wall bracket

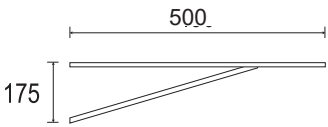

Caratteristiche tecniche e vantaggi
- Realizzata con ferro a C dim. 30 x 15 spes. 2 mm
- Saldatura a CO_2
- Verniciatura a polvere termoindurente a base poliestere
- Colore: RAL 9010

Codice	Sezione zanca [mm]	Carico utile [N]
632000	9 x 9	1080

Art. 633 Mensola per lavabo con zanca. Fissaggio con viti e tasselli
White washbasin bracket with screws and wall plugs

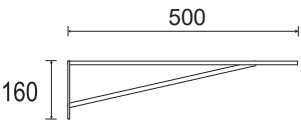

Caratteristiche tecniche e vantaggi
- Realizzata con ferro a C dim. 30 x 15 spes. 2 mm
- Saldatura a CO_2
- Verniciatura a polvere termoindurente a base poliestere.
- Colore: RAL 9010
- Completa di 2 viti 8 x 70, 2 tasselli 12 x 60, 2 rondelle

Codice	Sezione zanca [mm]	Carico utile [N]
633000	9 x 9	1080

Art. 6336 Mensola per lavabo regolabile
Adjustable washbasin bracket

Caratteristiche tecniche e vantaggi

- Verniciato RAL 9010
- In acciaio, zincata

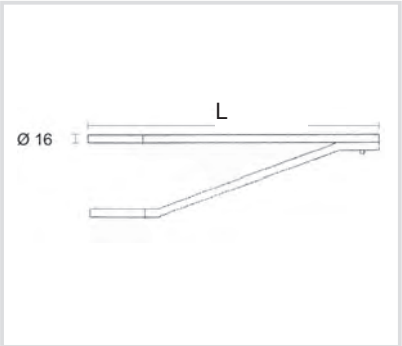

Codice	L	Tassello [mm]	Carico utile [N]
633610	cm 350	16 x 90	900
633611	cm 465	16 x 90	900

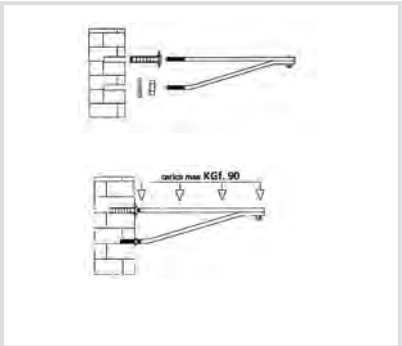

Art. 6281 Jeko® tonda telescopica per radiatore alluminio, zincata e verniciata

Round telescopic Jeko® bracket for aluminum radiators, galvanized and white

Caratteristiche tecniche e vantaggi

- Realizzata in acciaio - Zincata
- Verniciata a polvere termoindurente a base poliestere, colore bianco RAL 9010
- Kit comprende: 2 mensole, 2 tasselli a rete
- Buste di LDPE

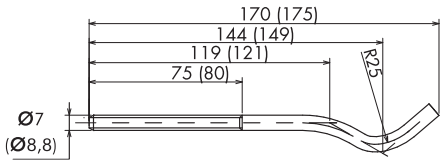

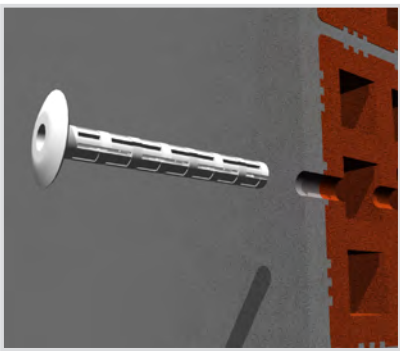

Codice	Tassello (Ø x L) [mm]	Mensola Ø x L
628100	10 x 80	7 x 170
628160	12 x 80	8,8 x 175

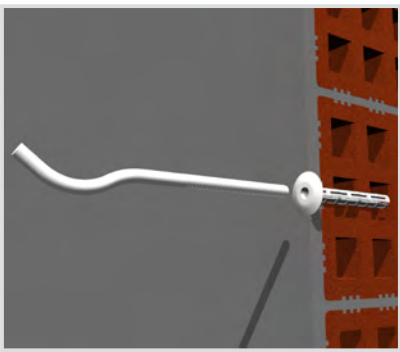

Art. 62851 Jeko® piatta telescopica per radiatore alluminio, zincata e verniciata

Flat telescopic Jeko® bracket for aluminum radiators, galvanized and white

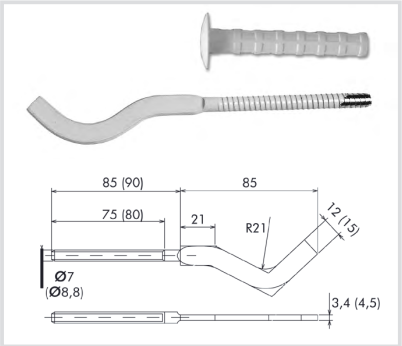

Caratteristiche tecniche e vantaggi

- Realizzata in acciaio - Zincata
- Verniciata a polvere termoindurente a base poliestere, colore bianco RAL 9010
- Kit comprende: 2 mensole, 2 tasselli a rete
- Buste di LDPE

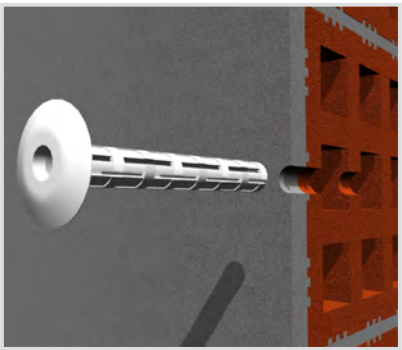

Codice	Tassello (Ø x L) [mm]	Mensola Ø x L	Spessore Schiacciata [mm]
628510	10 x 80	7 x 170	3,4
628530	10 x 80	7 x 190	3,4
628590	12 x 80	8,8 x 175	4,5

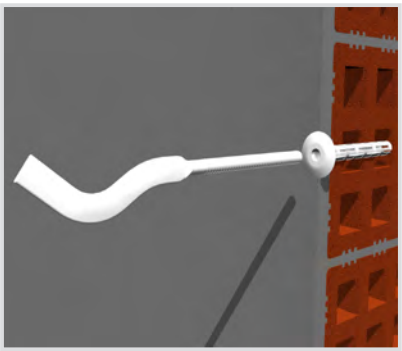

Art. 6285 Jeko® piatta telescopica per radiatore alluminio, zincata

Flat telescopic Jeko® wall bracket for aluminum radiator, galvanized

Caratteristiche tecniche e vantaggi

- Materiale: acciaio
- Zincata
- Kit comprende : 2 mensole, 2 tasselli a rete
- Buste di LDPE

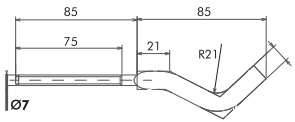

Codice	Tassello (Ø x L) [mm]	Ø x L	Spessore Schiacciata
628501	10 x 80	7 x 170	3,8

Art. 631 Jeko® a murare per radiatore alluminio

Galvanised Jeko® wall bracket for aluminum radiator

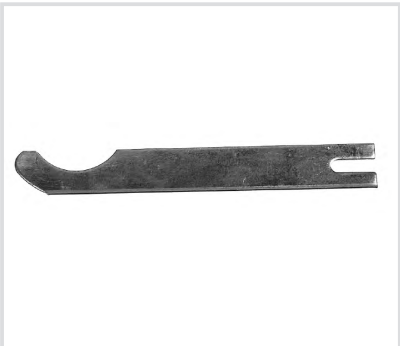

Caratteristiche tecniche e vantaggi

- Realizzata con acciaio
- Zincata

Codice	Lunghezza [mm]	Spessore [mm]	Altezza [mm]
631000	180	2,0	22

Art. 628 Jeko® isofonica regolabile per radiatore alluminio

Noise insulation Jeko® wall bracket for aluminum radiator

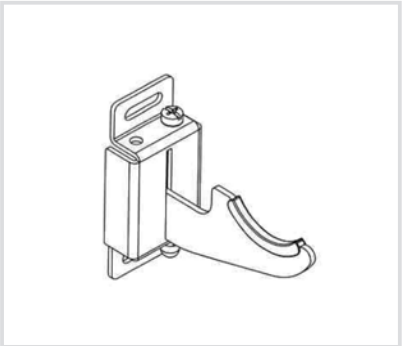

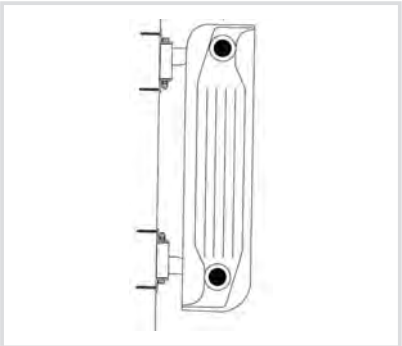

Caratteristiche tecniche e vantaggi

- Realizzata in acciaio
- Parte fissata a muro dotata di copertura plastificata in PVC bianca a fini estetici
- Rinforzo isofonico plastificato su mensola trasparente
- Completa di viti e tasselli per il fissaggio a parete
- Altezza regolabile per avere il radiatore in bolla
- Kit comprende: 2 mensole, 2 agganci da fissare a muro, 4 viti 4,5x60 mm, 4 tasselli 6x30, 2 viti di regolazione, 2 dadi ciechi di chiusura

Codice	Regolazione altezza [mm]	Distanza muro/asse radiatore [mm]	Carico utile [N]
628007	20	72	500

Art. 830010 Piedini verniciati per radiatore in alluminio
White painted feet for aluminum radiators

Caratteristiche tecniche e vantaggi

- Per sostenere i radiatori in alluminio senza forare il muro
- Materiale: acciaio zincato
- Copribase in ABS
- Verniciati di bianco
- Completi di accessori
- Diametro mozzo 40/45 mm
- Altezza minima 150 mm - max 205 mm

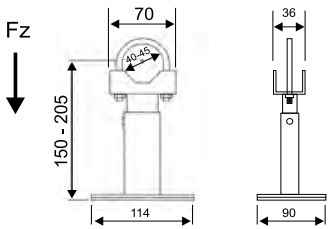

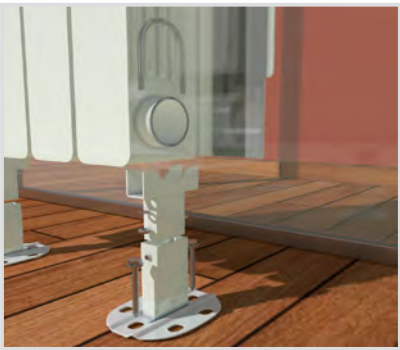

Codice	Max carico utle [N]
830010	2000

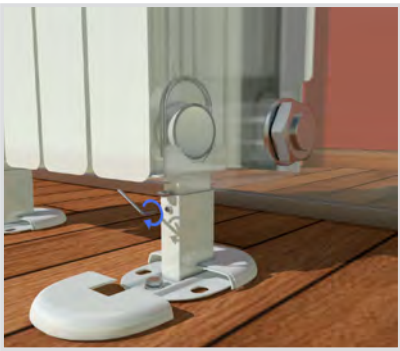

Art. 6291 Jeko® telescopica per radiatore ghisa e acciaio, zincata e verniciata

Telescopic Jeko® bracket for cast iron and column radiators, white

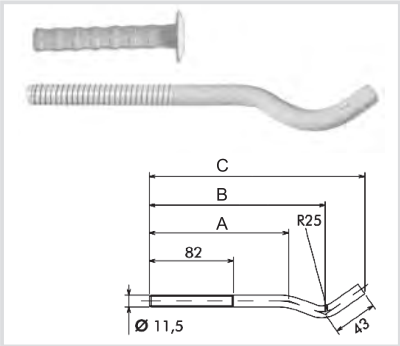

Caratteristiche tecniche e vantaggi

- Realizzata in acciaio - Zincata
- Verniciata a polvere termoindurente a base poliestere, colore bianco RAL 9010
- Kit comprende: 2 mensole, 2 tasselli a rete
- Buste di LDPE

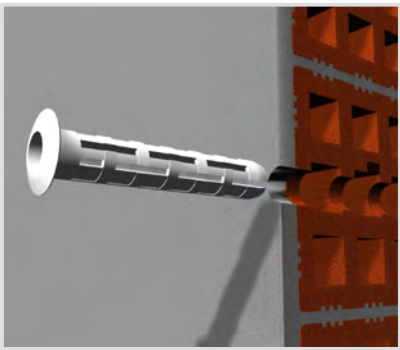

Codice	Tassello (Ø x L) [mm]	A	B	C	X Radiatori:
629101	16 x 90	136	171	205	2-4 colonne
629102	16 x 90	176	211	245	4-6 colonne
629103	16 x 90	185	222	260	5-6 colonne

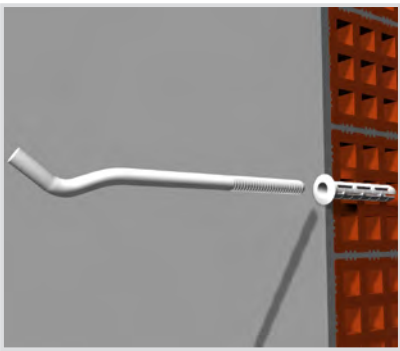

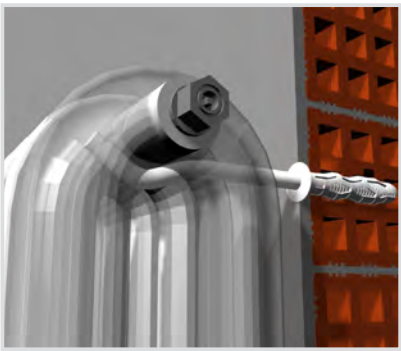

Art. 629 Jeko® telescopica per radiatore ghisa e acciaio, zincata

Galvanized telescopic Jeko® for cast iron and column radiators

Caratteristiche tecniche e vantaggi

- Realizzata con acciaio, zincata
- Kit comprende: 2 mensole, 2 tasselli a rete
- Buste di LDPE

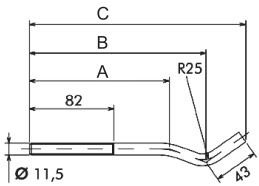

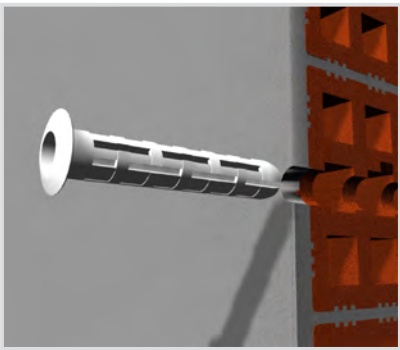

Codice	Tassello (Ø x L) [mm]	A	B	C	X Radiatori:
629001	16 x 90	136	171	205	2-4 colonne
629002	16 x 90	176	211	245	4-6 colonne
629003	16 x 90	185	222	260	5-6 colonne

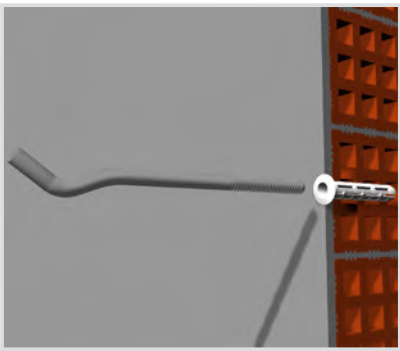

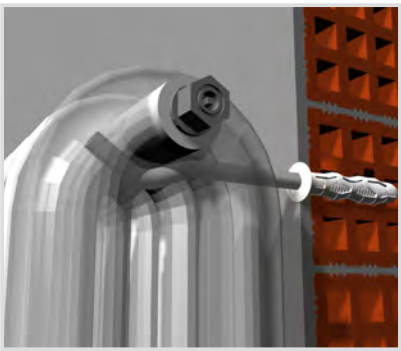

Art. 630 Mensola a murare per radiatore ghisa

Galvanized ribbed wall bracket for cast iron radiators

Caratteristiche tecniche e vantaggi

- Realizzata con acciaio 1.0332
- Nervata e zincata
- Idonea per tutti i radiatori in ghisa

Codice	Lunghezza [mm]	Spessore [mm]	Altezza [mm]
630004	190	1,5	45
630001	230	1,5	45
630002	260	1,5	45
630003	290	1,5	45

Art. 830000 Piedini verniciati per radiatori in ghisa e tubolari

White painted feet for cast iron and column radiators

Caratteristiche tecniche e vantaggi

- Per sostenere i radiatori in ghisa o tubolari senza forare il muro
- Materiali: Piede realizzato in acciaio 1.0332, copertura in ABS
- Verniciato bianco
- Completi di accessori
- Diametro mozzo 45/60 mm
- Altezza minima 125 mm - max 175 mm

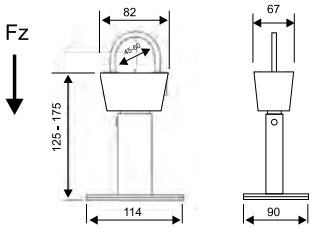

Codice	Max carico utle [N]
830000	Fz = 2000

GUARDA IL VIDEO

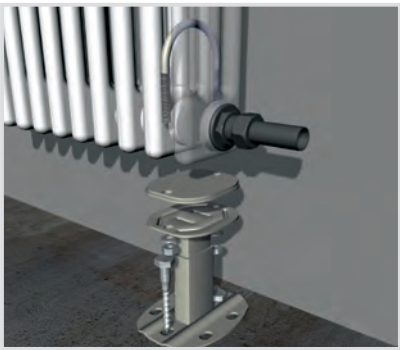

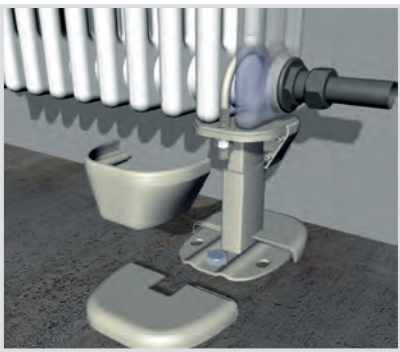

Jeko® Invisibile

Art. 629553 Jeko® Invisibile per radiatori tubolari

Invisible Jeko® for column radiators

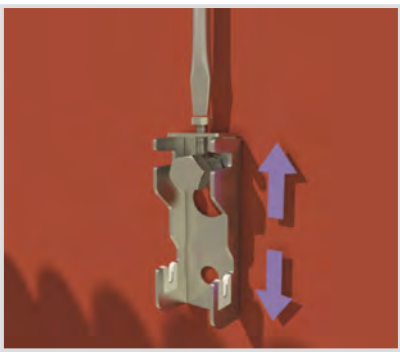

Caratteristiche tecniche e vantaggi

GUARDA IL VIDEO

- Realizzato in acciaio, zincato
- Parte a vista verniciata di bianco
- Universale per tutti i tipi di radiatori tubolari
- Con copri mensola in ABS bianco
- Regolabile in altezza
- Un distanziale è compreso nella confezione
- Il fissaggio risulta "invisibile" una volta montato il radiatore

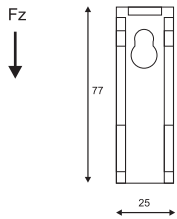

Codice	Max carico utle [N]
629553	Fz = 1500
629600	Distanziale

Art. 6295 Jeko® telescopica per radiatore tubolare, zincata e verniciata

Jeko® telescopic for column radiators, white RAL 9010

Caratteristiche tecniche e vantaggi

- Realizzata in acciaio
- Verniciata a polvere termoindurente a base poliestere, colore bianco RAL 9010
- Kit comprende: 2 mensole, 2 tasselli a rete
- Buste di LDPE

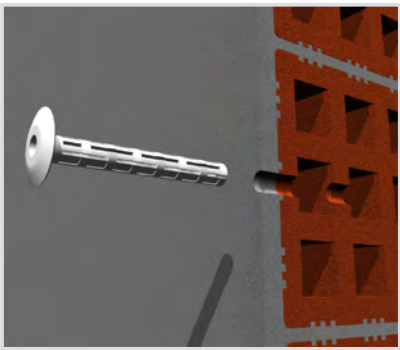

Codice	Tassello (Ø x L) [mm]	Mensola Ø x L	Diametro tubolare
629501	12 x 80	8,5 x 160	63
629502	12 x 80	8,5 x 190	63
629504	12 x 80	8,5 x 230	63

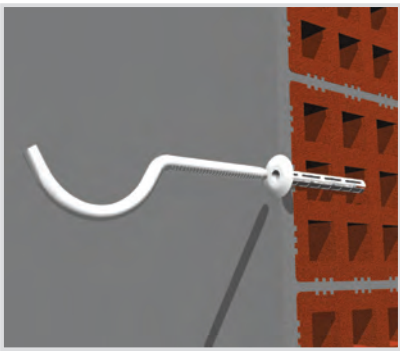

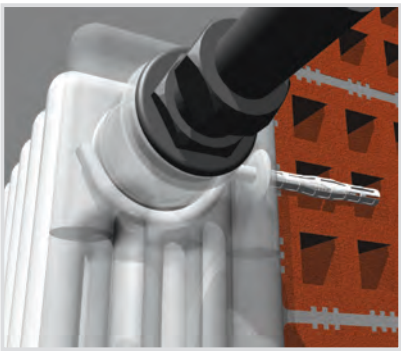

Art. 6286 Jeko® telescopico per radiatore lamellare

Telescopic Jeko® for laminated radiators

Caratteristiche tecniche e vantaggi

- Realizzata con acciaio
- Zincato
- Kit comprendente: 2 mensole, 2 tasselli a rete
- Buste di LPDE

Codice	Tassello Ø x L	Mensola Ø x L	Carico utile [N]
628621	10 x 80	7 x 130	370

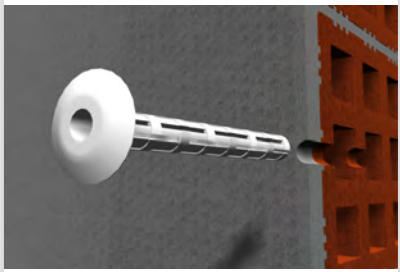

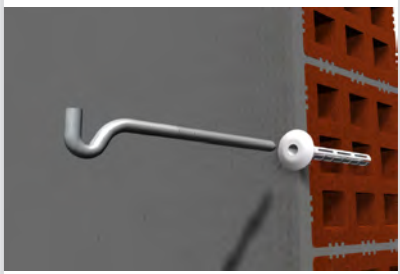

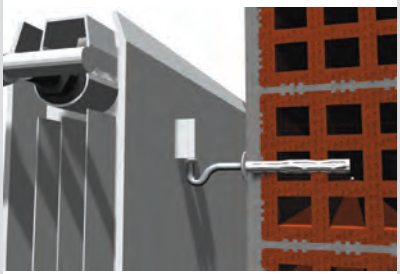

Art. 830020 Piedini verniciati per radiatori lamellari
White painted feet for laminated radiators

Caratteristiche tecniche e vantaggi

- Per sostenere i radiatori a piastre senza forare il muro
- Verniciati di bianco
- Universali per tutti i tipi di radiatori a piastre
- Completi di accessori
- Regolabili in altezza min. 150 mm - max 200 mm

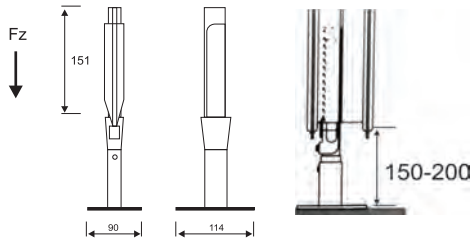

Codice	Max carico utle [N]
830020	Fz = 2000

Art. 821000 Jeko per vaso d'espansione
Jeko Bracket for expansion vessel

Caratteristiche tecniche e vantaggi

- Materiale: acciaio zincato
- Completo di tirafondi e tasselli per fissaggio a muro
- Per tutti i tipi di vasi ad espansione
- Regolazione continua dalla distanza dal muro
- Asole della base a 90° per installazione a prova d'errore
- Tasselli in poliammide grigia, 10x60

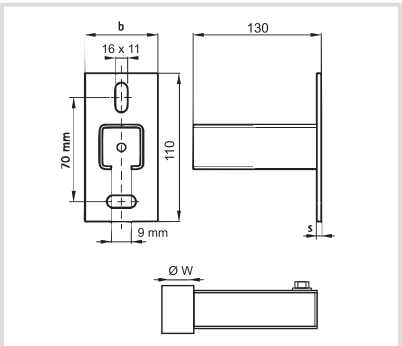

Codice	L [mm] Minimo - Massimo	W	b x s [mm]	Carico utile [N]
821027	150 - 230	3/4	48 x 5,0	750
821000	150 - 235	1"	48 x 5,0	750

Flessibilità

Art. 241006 riduzione 1" x 3/4 per trasformare la mensola da 1" in 3/4

Art. 247004 prolunga ridotta 1" x 3/4 per trasformare la mensola da 3/4 in 1"

Art. 828 Mensola a "L" per unità esterne condizionatori

"L" brackets for external air-conditioners

Caratteristiche tecniche e vantaggi

- Materiale: acciaio
- Zincata
- Verniciata con polvere termoindurente a base poliestere
- Completa di kit antivibranti e fissaggi per installazione a muro

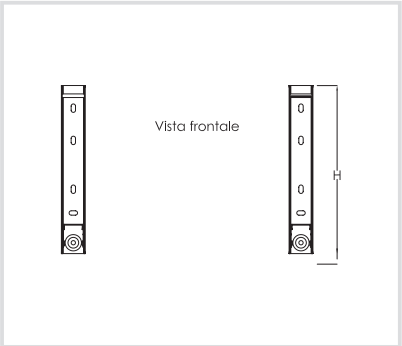

Codice	Materiale	B [mm]	H [mm]	Spessore [mm]	Carico utile [kg]
828001	Zincato	380	400	1,5	120
828002	Zincato	450	400	1,5	120
828031	Inox	380	365	1,5	120
828032	Inox	450	365	1,5	120

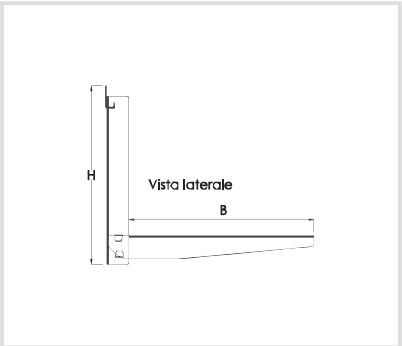

Art. 826 Mensola regolabile per unità esterna condizionatori

Brackets for external air-conditioner

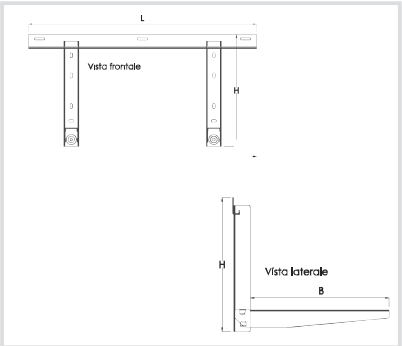

Caratteristiche tecniche e vantaggi

- Materiale: acciaio
- Zincata
- Verniciata con polvere termoindurente a base poliestere
- Completa di kit antivibranti e fissaggi per installazione a muro

Codice	L barra [mm]	B mens. [mm]	H [mm]	Spessore [kg]	Carico utile [kg]
826001	800	410	400	1,5	120
826002	800	480	400	1,5	120
826010	1000	480	400	1,5	120

Art. 826003 Mensola regolabile preassemblata per unità esterna condizionatori

Preassembled brackets for external air-conditioner

Piedino regolabile

Caratteristiche tecniche e vantaggi

- Staffe preassemblate per un montaggio rapido con piedini posteriori regolabili e perni laterali con dado autobloccante
- Bolla premontata sulla barra a muro
- Mensola in acciaio zincato
- Verniciata con polvere termoindurente a base di poliestere
- Non sono necessari attrezzi per fissare la barra a muro alle staffe laterali
- Predisposizione per la bacinella raccogli condensa
- Componenti in dotazione all'interno della scatola:
  - 2 staffe preassemblate
  - Barra a muro con bolla
  - 4 kit antivibranti scorrevoli
  - 5 tasselli e 5 viti di fissaggio per l'installazione a muro
  - 2 piedini posteriori regolabili già premontati
  - 4 perni laterali extra per il fissaggio delle staffe (2 già premontati)

Codice	C barra [mm]	A mens. [mm]	B [mm]	Spessore [kg]	Carico utile [kg]
826003	800	450	350	1,5	120

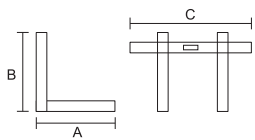

GUARDA IL VIDEO

Art. 8267 Mensola regolabile per unità esterna condizionatori per applicazioni industriali

Brackets for external air-conditioner for industrial applications

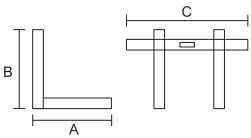

Caratteristiche tecniche e vantaggi

- Realizzata in acciaio zincata
- Verniciata con polvere termoindurente a base epossiolica
- Completa di kit antivibranti e fissaggi a muro
- Livella e piedino distanziatore di serie per corretto posizionamento

Codice	C-Lunghezza barra [mm]	A - Braccio mens. [mm]	B - Altezza mens. [mm]	Spess. [mm]	Carico utile [kg]
826704	800	560	400	2	150 kg

Art. 8265 Staffa a tetto per unità esterna condizionatori

Galvanized and painted roof bracket

Caratteristiche tecniche e vantaggi

- Realizzata in acciaio
- Zincata e verniciata
- Completa di kit antivibranti e fissaggi

Codice	Lunghezza barra [mm]	H x braccio mens. [mm]	Inclinabile da - a
826510	850	520 x 450	10° - 40°

Art. 8283 Supporto a pavimento con viti
Floor support with screws

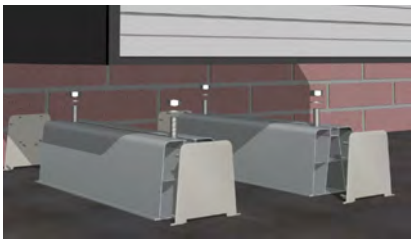

Caratteristiche tecniche e vantaggi

- Realizzato in PVC avorio atossico
- Temperatura d'uso: +60°C -20°C
- Completa di kit antivibranti e fissaggi
- In busta da 2 pz. con 4 viti e bulloni d'assemblaggio

Codice	Lunghezza supporto [mm]	Colore	Portata Max supporto [N]
828310	350	Bianco	1500*
828311	450	Bianco	1500*

* Per singolo supporto

Art. 828313 Terminale per supporto
Support end

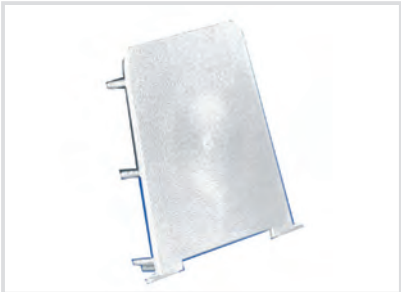

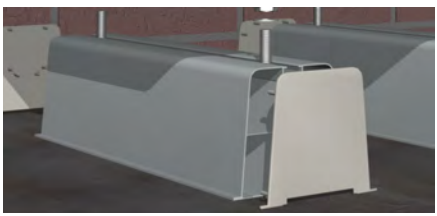

Caratteristiche tecniche e vantaggi

- Terminale per chiusura art. 828310 e 828311

Codice	Colore
828313	Bianco

Art. 8284 Basi a pavimento complete di viti
Base pads with screws

Caratteristiche tecniche e vantaggi
- Materiale: PVC
- Avorio
- In kit composto da 2 pezzi con viti di montaggio

Codice	Altezza [mm]	Lunghezza [mm]	Colore
828405	78	350	Bianca
828406	78	450	Bianca

Art. 7777 Bacinella raccolta condensa
Condensation basin

Caratteristiche tecniche e vantaggi
- Bacinella in ABS
- Completa di kit di montaggio e staffe

Codice	Misure Ø L x H
777790	790 x 420

Art. 7664 Antivibranti in gomma
Rubber vibration damping system

Caratteristiche tecniche e vantaggi
- Ogni kit contiene 4 antivibranti completi
- Vite M8

Codice	Misure Ø [mm]	Lunghezza [mm]
766403	40 conico	23