Fissaggi 01

Tasselli
Anchors

L

857 — L 1
6106 — L 3
6108 — L 3
6102 — L 4
6104 — L 5
6109 — L 5
838 — L 6
8399 — L 6
858 — L 7
6105 — L 8
6107 — L 8
6101 — L 9
61020 — L 9
859 — L 10
8375 — L 11
924 — L 11
834 — L 11
856 — L 12
855 — L 12
922 — L 13
923 — L 13
613 — L 14
613X — L 15
6131 — L 15
10B — L 16

Tasselli

L 1 Viti autofilettanti per superfici concrete
L 3 CTH - Tassello in acciaio per fissaggi pesanti
L 3 CTV - Tassello in acciaio con vite e rondelle per fissaggi pesanti
L 4 MTP-X - Tassello in acciaio per fissaggio pesante - antisismico
L 5 Tassello in acciaio per ancoraggi di alta portata con occhiello stampato
L 5 Tassello in acciaio per ancoraggi di alta portata con gancio stampato
L 6 Tassello universale con vite
L 6 Tassello in nylon con gancio corto
L 7 Ancore certificate
L 8 Tassello in acciaio con vite per fissaggi medio pesanti
L 8 Tasselli c/brugola, testa svasata
L 9 Tassello in ottone
L 9 Tassello in acciaio con cono d'espansione
L 10 Tassello per calcestruzzo areato
L 11 Tassello universale per forati
L 11 Tassello per cappotto
L 11 Tasselli
L 12 GL - Per cartongesso e calcestruzzo areato (Gas Beton)
L 12 Tassello XL - Per cartongesso (spessore > 13 mm)
L 13 Tassello per cartongesso - poliammide
L 13 Tassello per cartongesso - zama
L 14 Tassello chimico
L 15 Barra filettata per tassello chimico - AISI 304
L 15 Barra filettata per tassello chimico - zincata
L 16 Tassello per fissaggi pesanti - AISI 316

Art. 857 Viti autofilettanti per superfici concrete

Concrete screw

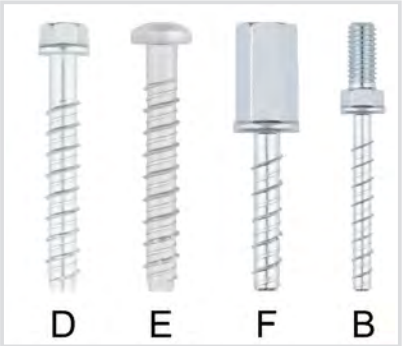

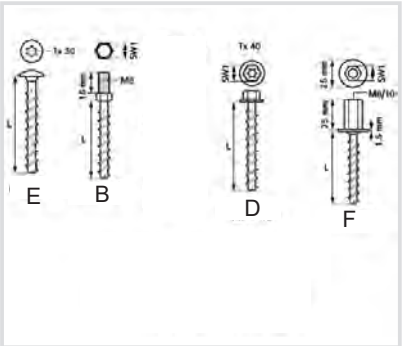

Caratteristiche tecniche e vantaggi

- Si avvitano direttamente nel cemento senza utilizzare tasselli
- Non è richiesto il tassello: si risparmia tempo e materiale
- Resistono al fuoco per 120 minuti
- Testate per carichi dinamici e pesanti
- Idonee per cemento, cemento armato e qualunque superficie concreta
- Idonee quando è necessario installare i fissaggi molto vicini
- I fori di installazione sono particolarmente piccoli: **diametro vite = diametro foro**
- L'installazione è molto più rapida
- Riusabili
- Realizzate in acciaio 1.5523, secondo DIN 1654-4
- Trattate con rivestimento Atlantis C3-H
- Certificate ETA, marcate CE

Specifiche tecniche

Codice	Tipo	L [mm]	D filo [mm]	Sw1 [mm]	Spessore min. parete [mm]	Spessore min. parete [mm]	Profondità foro min. [mm]	D elemento da fissare [mm]	Estrazione su calcestruzzo non fessurato [N]	Taglio su calcestruzzo non fessurato [N]	Estrazione su calcestruzzo fessurato [N]	Taglio su calcestruzzo fessurato [N]
857063	D 6x40	40	6	10	100	100	45	9	2020	6080	1830	4540
857085	D 8x55	55	8	13	100	100	60	12	4570	9500	3200	6910
857086	D 8x70	70	8	13	100	100	75	12	8570	9500	6000	7620
857088	D 8x80	80	8	13	100	100	75	12	8570	9500	6000	7620
857001	D 10x60	60	10	15	100	100	65	14	6380	12450	4470	8710
857003	D 10x80	80	10	15	120	120	85	14	6380	12450	4470	8710
857004	D 10x100	100	10	15	135	135	95	14	13100	13300	9170	13300
857005	D 10x120	120	10	15	135	135	95	14	13100	13300	9170	13300
857021	D 12x110	110	12	18	170	170	120	16	18220	18080	12750	18080
857186	E 8x60	60	8		100	100	60	12	4570	9500	3200	6910
857363	F 6x35	35	6	13	100	100	45	M8/M10	2020	6080	1850	4540
857365	F 6x55	55	6	13	100	100	55	M8/M10	6730	6080	4710	5420
857583	B 6x35	35	6	13	100	100	45	M8	2020	6080	1850	4540
857505	B 6x55	35	6	13	100	100	55	M10	6730	6080	4710	5420

*Calcestruzzo C20/25

Codice	Distanza min. tra i fissaggi [mm]	Distanza min. dal bordo [mm]
857063	78	39
857085	113	57
857086	152	76
857088	152	76
857001	125	63
857003	125	63
857004	201	101
857005	201	101
857021	251	126
857186	113	57
857363	78	39
857365	129	65
857583	78	78
857505	129	129

Art. 6106 CTH - Tassello in acciaio per fissaggi pesanti
CTH - metal wall plug for heavy fixing

Caratteristiche tecniche e vantaggi

- Per fissaggi pesanti
- Gli ingrossamenti laterali evitano la rotazione
- È disponibile anche in versione acciaio inox
- Con filettatura interna

Codice	Tipo	Distanza min. tra i fissaggi [mm]	Distanza min. dal bordo [mm]	L [mm]	Filetto	D foro [mm]	Spessore min. parete [mm]	Profondità foro min. [mm]	D elemento da fissare [mm]	Estrazione su calcestruzzo non fessurato [N]	Taglio su calcestruzzo non fessurato [N]
6106006	CTH6	60	60	45	M6	10	100	55	7	3500	3800
6106008	CTH8	68	68	50	M8	12	100	65	9	4200	7000
6106010	CTH10	75	75	60	M10	15	100	85	12	5600	13300
6106012	CTH12	98	98	75	M12	18	130	105	14	8700	19300

*Calcestruzzo C20/25

Art. 6108 CTV - Tassello in acciaio con vite e rondelle per fissaggi pesanti
CTV - metal wall plug for heavy fixing with screw and washer

Caratteristiche tecniche e vantaggi

- Per fissaggi pesanti
- Gli ingrossamenti laterali evitano la rotazione
- È disponibile anche in versione acciaio inox
- Con bullone 8.8

Codice	Tipo	Distanza min. tra i fissaggi [mm]	Distanza min. dal bordo [mm]	Chiave [mm]	Vite	D foro [mm]	Spessore min. parete [mm]	Profondità foro min. [mm]	D elemento da fissare [mm]	Estrazione su calcestruzzo non fessurato [N]	Taglio su calcestruzzo non fessurato [N]
6108006	CTV6	60	60	10	M6x50	10	100	55	7	3500	3800
6108008	CTV8	68	68	13	M8x60	12	100	65	9	4200	7000
6108010	CTV10	75	75	17	M10x80	15	100	85	12	5600	13300
6108012	CTV12	98	98	19	M12x100	18	130	105	14	8700	19300

*Calcestruzzo C20/25

Art. 6102 MTP-X - Tassello in acciaio per fissaggio pesante - antisismico

MTP-X - Anchors for heavy loads - seismic fixing

Caratteristiche tecniche e vantaggi

- Per fissaggi pesanti su calcestruzzo, calcestruzzo areato, cemento, pietra
- Per fissaggi antisismici
- Assemblato con dado e rondella
- Fascetta di espansione trattata per alta resistenza alla corrosione
- Disponibile anche in acciaio Inox
- Altre dimensioni su richiesta

VdS

FIRE RESISTANCE SEISMIC CE ETA ETA-12/0397

Codice	Tipo	Distanza min. tra i fissaggi [mm]	Distanza min. dal bordo [mm]	Coppia di serraggio [NM]	Chiave [mm]	Classificazione sismica	Spessore min. parete [mm]	Profondità foro min. [mm]	D elemento da fissare [mm]	Estrazione su calcestruzzo non fessurato [N]	Taglio su calcestruzzo non fessurato [N]	Estrazione su calcestruzzo fessurato [N]	Taglio su calcestruzzo fessurato [N]
610206	M8x50	144	72	15	13	-	100	40	9	1820	3920	1300	2750
610278	M8x75	144	72	15	13	C1	100	60	9	3640	6410	2430	5560
610288	M8x95	144	72	15	13	C1	100	60	9	3640	6410	2430	5560
610218	M8x115	144	72	15	13	C1	100	60	9	3640	6410	2430	5560
610290	M10x90	180	90	40	17	C1	120	75	12	7770	10140	4370	10140
610210	M10x105	180	90	40	17	C1&C2	120	75	12	7770	10140	4370	10140
610220	M10x115	180	90	40	17	C1&C2	120	75	12	7770	10140	4370	10140
610230	M10x135	180	90	40	17	C1&C2	120	75	12	7770	10140	4370	10140
610235	M10x165	180	105	40	17	C1&C2	120	75	12	7770	10140	4370	10140
610212	M12x110	210	105	60	19	C1&C2	140	85	14	12140	14740	7770	14740
610262	M12x150	210	105	60	19	C1&C2	140	85	14	12140	1474	7770	14740
610286	M16x175	255	128	100	24	C1&C2	170	105	18	16990	14740	12140	26200

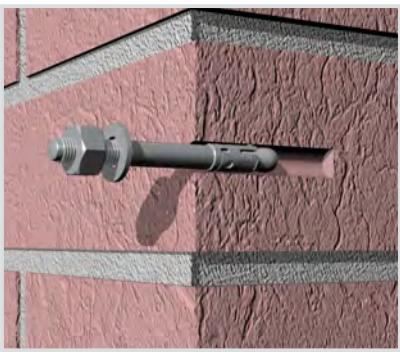

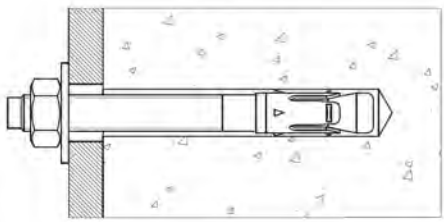

Art. 6104 Tassello in acciaio per ancoraggi di alta portata con occhiello stampato

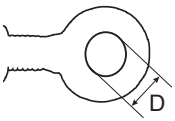

Caratteristiche tecniche e vantaggi

- Per materiali concreti
- Realizzato in acciaio zincato

Codice	Filetto	Spess. min. parete [mm]	Distanza minima tra fissaggi [mm]	Distanza minima dal bordo [mm]	Ø foro [mm]	Chiave [mm]	Lunghezza [mm]	Estrazione [N]	Taglio [N]
6104006	M6	100	60	60	10	10	70	2400	1700
6104008	M8	100	68	68	12	13	80	4000	3100
6104010	M10	100	75	75	15	17	100	5500	5000
6104012	M12	130	98	98	18	19	120	8000	7200

Art. 6109 Tassello in acciaio per ancoraggi di alta portata con gancio stampato

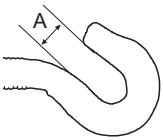

Caratteristiche tecniche e vantaggi

- Per materiali concreti
- Realizzato in acciaio zincato

Codice	Filetto	Distanza minima tra i fissaggi [mm]	Distanza minima dal bordo [mm]	A [mm]	Ø foro [mm]	Chiave [mm]	Lunghezza [mm]	Estrazione [N]
6109006	M6	60	60	8	10	10	60	700
6109008	M8	68	68	10	12	13	65	1800
6109010	M10	75	75	13	15	17	80	2600
6109012	M12	98	98	17	18	19	95	3500

Art. 838 Tassello universale con vite
Universal wall plug with screw

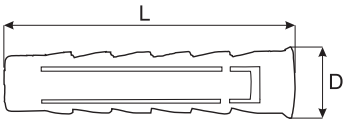

Caratteristiche tecniche e vantaggi
- Per carichi leggeri
- Idoneo per materiali pieni e forati
- Tassello in poliammide (PA6), grigio (RAL 7035)
- Espansione in 4 zone
- Vite testa a croce
- In pratiche scatole di cartone

Codice	D Tassello [mm]	L Tassello [mm]	Vite [mm]
838006	6	30	4,5 x 40
838008	8	40	5,0 x 50
838010	10	50	6,0 x 60

Art. 8399 Tassello in Nylon con gancio corto
Nylon wall plug with short hook

Caratteristiche tecniche e vantaggi
- Per carichi medi
- Per materiali pieni e forati
- In Poliammide (PA6), grigio (RAL 7035)
- In pratiche scatole di cartone

Codice	G [mm]	Gancio [mm]	Foro [mm]
839909	9	M4 x 43	12
839912	12	M5 x 50	12

Art. 858 Ancore certificate VdS
Taggle plugs

Caratteristiche tecniche e vantaggi

- Profilo a U con gambo ruotabile
- Per fissaggio in muri forati e solette
- Possono essere usate: per il fissaggio di tubi per impianto sprinkler a soffitti (max DN 50 - 2”) secondo le regole VdS
- Materiali: parti metalliche in acciaio, guarnizione protettiva in gomma (art. 858128/858210)
- Zincate
- Approvate VdS

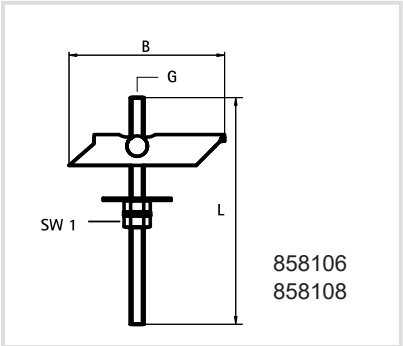

Codice	G	L [mm]	B [mm]	HØ [mm]	SW1 [mm]
858106	M6	100	68,5	17	10
858108	M8	100	74,0	20	13
858128	M8	200	85,0	22	13
858210	M10	100	85,0	25	17

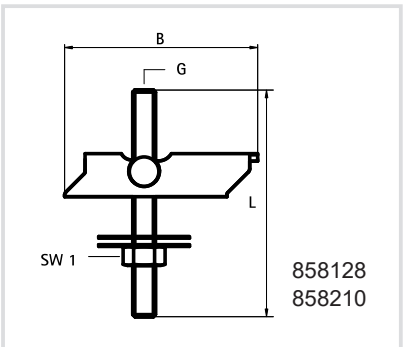

Art. 6105 Tassello in acciaio con vite per fissaggi medio pesanti
Steel anchors for medium-heavy fixing

Caratteristiche tecniche e vantaggi

- Per carichi medio-pesanti su supporti compatti
- Vite testa esagonale
- Durezza 6.8
- Completo di rondella

Codice	Vite filetto	Lunghezza Ø [mm]	Ø foro [mm]	Chiave [mm]	Spessore fissabile [mm]	Estrazione [N]	Taglio [N]
6105006	M6	60	9	10	20	250	300
6105008	M8	80	11	13	30	460	550
6105010	M10	80	14	17	50	650	750
6105012	M12	100	16	19	25	800	1500

Art. 6107 Tasselli c/brugola, testa svasata
Heavy duty steel anchors

Caratteristiche tecniche e vantaggi

- Per carichi medio/pesanti su supporti compatti
- Testa svasata, con brugola

Codice	Filettatura	Ø Foro [mm]	Lunghezza [mm]
610706	M6	9	75
610778	M8	11	75
610718	M8	11	115
610780	M10	14	85
610710	M10	14	110
610712	M12	16	130

Art. 6101 Tassello in ottone
Brass wall plugs

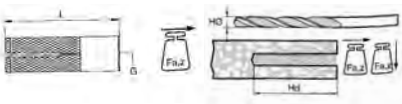

Caratteristiche tecniche e vantaggi
- Per fissaggio su materiali concreti
- Realizzato in ottone
- Sagomato per un aggraffaggio in ghisa
- Permette una ottima tenuta con poca penetrazione sulla superficie

Codice	G	L	H Ø [mm]	Fa,z [N]
610106	M6	24	8	650
610108	M8	30	11	1100
610110	M10	34	13	1600
610112	M12	41	18	2200

Art. 61020 Tassello in acciaio con cono d'espansione
Steel anchors

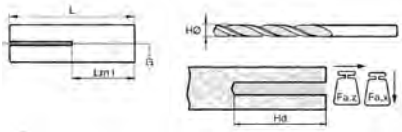

Caratteristiche tecniche e vantaggi
- Per fissaggio su materiali concreti
- Realizzato in acciaio zincato
- Testato per resistenza al fuoco: risultati dei test su richiesta
- Permette ottima tenuta con poca penetrazione nella superficie

Codice	G	L [mm]	Lm1 [mm]	H Ø [mm]	Hd [mm]
6102006	M6	30	17	8	33
6102008	M8	30	13	10	33
6102010	M10	40	15	12	43
6102012	M12	50	18	15	54
6102016	M16	65	23	20	70

	Fa,z (N)	Fa,x (N)
M6	-	-
M8	2.400	3.800
M10	3.600	5.900
M12	6.350	12.200
M16	-	-

Art. 859 Tassello per calcestruzzo areato
Wall plug for aerated concrete

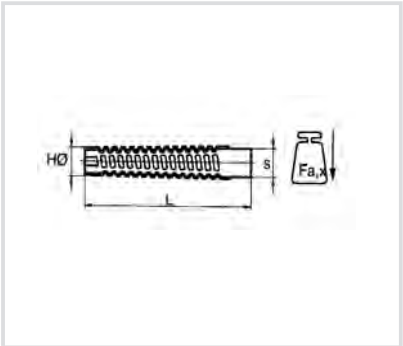

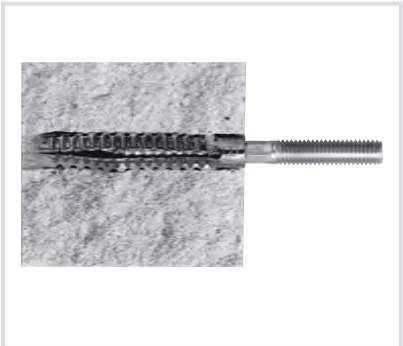

Caratteristiche tecniche e vantaggi

- Per materiali soffici o areati
- Testato per resistenza al fuoco
- Ottima adesione a causa della forma esterna
- L'inserimento del bullone o vite filetto legno è facilitato dalla forma

Codice	L [mm]	H Ø [mm]	s [mm]	Fa,x [N]
859032	32	8	6	280
859038	38	10	8	550
859060	60	10	8	910
859160	60	12	10	1160

Art. 8375 Tassello universali per forati
Universal wall plug for perforated bricks

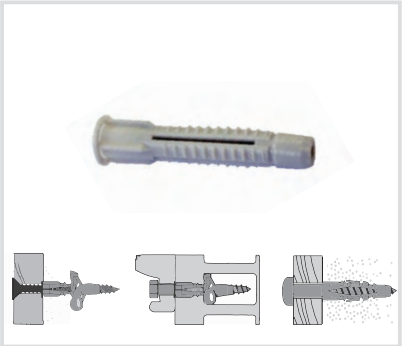

Caratteristiche tecniche e vantaggi

- Per carichi leggeri
- Idoneo per materiali pieni e forati
- In polietilene alta densità grigio (HDPE)
- Le grosse alette impediscono la rotazione del tassello

Codice	Diametro [mm]	Lunghezza [mm]	Idoneo per viti Ø [mm]
837506	6	30	3,5
837508	8	48	4,5
837510	10	59	6
837512	12	71	8

Art. 924 Tassello per cappotto
Thermal coat wall plug

Caratteristiche tecniche e vantaggi

- Per carichi leggeri
- Idoneo per cappotto, non rompe l'isolamento
- Testato per legno, poliuretano alta densità, polistirolo e materiali compositi
- In poliammide bianca
- Autofilettante

Codice	Lunghezza [mm]	Idoneo per viti Ø [mm]	Min. inserimento vite [mm]	Max inserimento vite [mm]
924060	60	4 - 6	30	50
924095	95	8 - 10 - M8	40	80

Art. 834 Tasselli
Wall plugs

Caratteristiche tecniche e vantaggi

- Per carichi leggeri
- In alta densità di polietilene (HDPE), grigio (RAL 9002)

Codice	Diametro [mm]	Lunghezza [mm]	Idoneo per viti Ø [mm]
834006	6	30	3,5:5
834008	8	40	4,5:6
834510	10	50	6:8
834010	10	60	6:8
834012	12	60	8:10
834014	14	75	10:12

Art. 856 GL - Per cartongesso e calcestruzzo areato (Gas Beton)

GL - Fixing to plaster board 9-13 mm

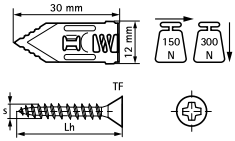

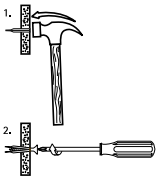

Caratteristiche tecniche e vantaggi

- Il tassello è martellato sul cartongesso
- Per carichi medi
- Da utilizzare con vite filetto legno, diametro 3,5-5,0 mm, lunghezza minima 30 mm
- Non è necessario forare
- Non ruota inserendo la vite
- Estraibile, con pochi danni al cartongesso
- Non è necessaria rondella, già nel tassello
- Materiale: acciaio zincato
- Miglior resistenza al fuoco rispetto ai tasselli in plastica
- Spessore cartongesso: da 9 a 13 mm

Codice	Descrizione	S [mm]	Lh [mm]
856001	Tassello GL e scatola	4,0	30
856002	Tassello GL + Viti e scatola		

Art. 855 Tassello XL - Per cartongesso (spessore > 13 mm)

Dowel for double plasterboard

Martellare il tassello ed inserire la vite

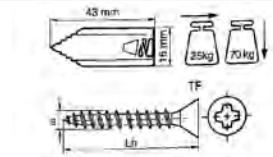

Caratteristiche tecniche

- Realizzato con acciaio 1.0332 - zincato
- Con canale guida vite
- Bordi chiusi per facilitare l'inserimento
- Per applicazioni pesanti
- Spessore minimo cartongesso: 13 mm
- Non è richiesto forare per inserirlo
- Resistente al fuoco
- Non può girare quando si avvita
- Idoneo con viti da Ø 4,0 mm a 5 mm lunghezza minima 45 mm

Codice	Descrizione
855601	Tassello XL + Viti e scatola
855602	Tassello XL e scatola

Carico utile su cartongesso (fattore sicurezza 1:2)

Art. 922 Tassello per cartongesso - poliammide
Plasterboard wall plug - polyamide

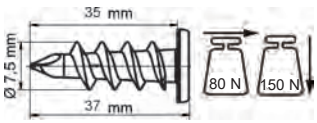

Caratteristiche tecniche e vantaggi
- Per applicazioni leggere
- Facile e veloce da usare
- Non è necessario pre-forare
- Fissaggio pulito, senza rovinare il cartongesso
- Anche idoneo per calcestruzzo aerato, ma in questo caso è necessario pre-forare (diam. foro mm 6)
- Materiale nylon Pa6, grigio

Codice
922001

Art. 923 Tassello per cartongesso - zama
Plasterboard wall plug - zamac

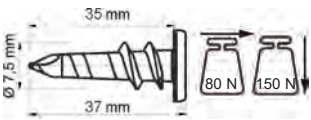

Caratteristiche tecniche e vantaggi
- Per applicazioni leggere
- Facile e veloce da usare
- Non è necessario preforare
- Fissaggio pulito, senza rovinare il cartongesso
- Anche idoneo per calcestruzzo aerato, ma in questo caso è necessario pre-forare (diam. foro mm 6)
- Materiale: zama
- Ignifugo

Codice
923003

Art. 613 Tassello chimico
Chemical Fixing

Caratteristiche tecniche

- ETA & CE
- Certificato di contatto con acqua potabile (WRAS)
- Per applicazioni interne ed esterne
- Idoneo anche per barre filettate da M8 a M30
- Range di temperatura da -40°C a +80°C

Codice	Composto	Descrizione	Cartuccia	Classificaz. sismica [mm]
613300	Resina ibrida senza stirene	Tassello	300 ml	C1
613410	Resina ibrida senza stirene	Tassello	410 ml	C1
613385	Epossidico puro	Tassello	385 ml	C1 & C2
613585	Epossidico puro	Tassello	585 ml	C1 & C2

Codice	Descrizione	D x L gabbia [mm]
613020	Gabbia	15 x 85
613021	Gabbia	15 x 130

Art. 613X Barra filettata per tassello chimico - AISI 304
Threaded rod for chemical fixing - AISI 304

Caratteristiche tecniche e vantaggi
- Barra filettata a battere con dado e rondella per tassello chimico
- Materiale: acciaio inox AISI 304
- Rondella in acciaio inox AISI 304
- Dado in acciaio inox AISI 304
- Per applicazioni all'interno o esterno di edifici

Codice	Dimensioni [mm]
613X1030	M10x130
613X1260	M12x160

Art. 6131 Barra filettata per tassello chimico - zincata
Threaded rod for chemical fixing - galvanized steel

Caratteristiche tecniche e vantaggi
- Barra filettata a battere con dado e rondella per tassello chimico
- Materiale: acciaio
- Zincato
- Rondella zincata 901
- Dado zincato
- Per applicazioni all'interno o esterno di edifici

Codice	Dimensioni [mm]
6131030	M10x130
6131090	M10x190
6131260	M12x160
6131220	M12x220
6131690	M16x190

Art. 10B Tassello per fissaggi pesanti - AISI 316

Anchors for heavy fixing - AISI 316

Caratteristiche tecniche

- Idoneo per materiali concreti (cemento, cemento armato, calcestruzzo, calcestruzzo areato), pietra
- È sufficiente una piccola distanza dai bordi
- Distanza ridotta tra il centro di due fissaggi
- Materiale: Acciaio inox AISI 316
- Assemblato con dado e rondella

Codice	G	L [mm]	Distanza min. tra i fissaggi [mm]	Distanza min. dal bordo [mm]	SW1 [mm]	Spessore min parete [mm]	Profondità foro min. [mm]	Estrazione calcestr. non fessurato [N]	Taglio calcestr. non fessurato [N]	Estrazione calcestruzzo fessurato [N]	Taglio calcestruzzo fessurato [N]
10B875	M8	75	72	144	13	100	60	5820	6930	4130	5560
10B895	M8	95	72	144	13	100	60	5820	6930	4130	5560
10B812	M8	115	72	144	13	100	60	5820	6930	4130	5560
10B090	M10	90	90	180	17	120	75	7770	11010	4130	5560
10B010	M10	105	90	180	17	120	75	7770	11010	4130	5560
10B012	M10	115	90	180	17	120	75	7770	11010	6800	11010
10B015	M10	165	90	180	17	120	75	7770	11010	6800	11010
10B211	M12	110	105	210	19	140	85	8900	15960	7690	15960
10B212	M12	120	105	210	19	140	85	8900	15960	7690	15960
10B214	M12	150	105	210	19	140	85	8900	15960	7690	15960
10B218	M12	180	105	210	19	140	85	8900	15960	7690	15960
10B613	M16	145	128	255	24	170	105	15590	32040	10920	26200
10B620	M16	220	128	255	24	170	105	15590	32040	10920	26200
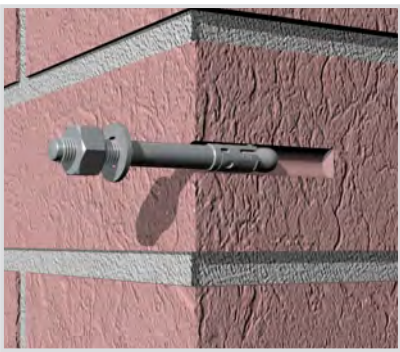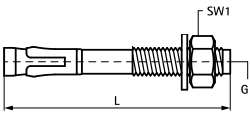
*Calcestruzzo C20/25