Fissaggi 01

Condotte d'aria
Air ducts fixings

D

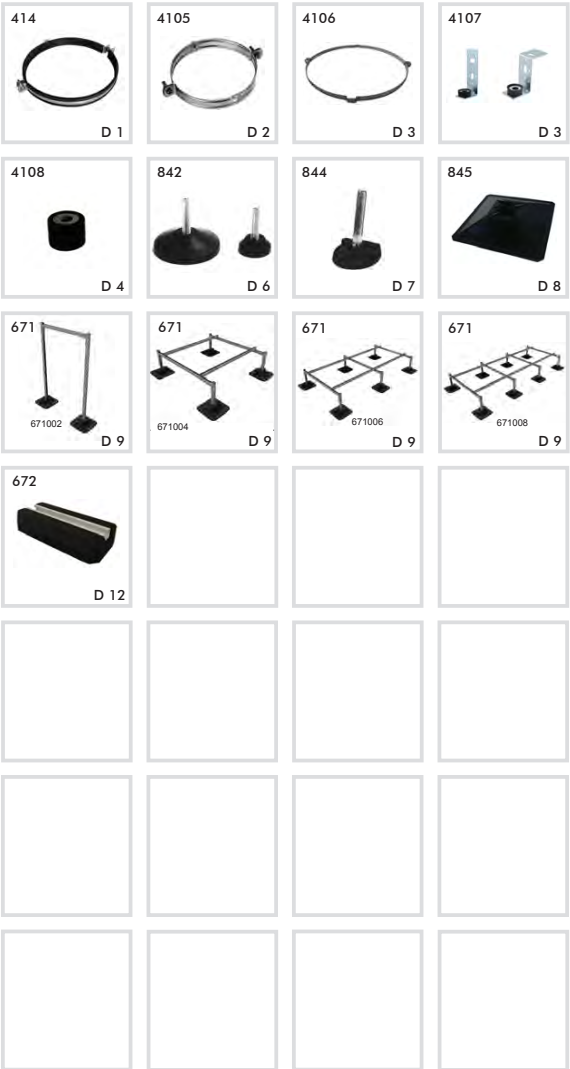

Condotte d'aria

D 1 Collare isofonico per condotte
D 2 Collare per condotte a spirale
D 3 Collare per condotte a spirale
D 4 Squadrette di sospensione insonorizzate
D 4 Pezzo antivibrante in gomma
D 6 Piede per strutture
D 7 Piede per strutture snodabile
D 8 Piede per strutture
D 9 Kit di supporto strutture
D12 Base a pavimento con profilo STRUT

Art. 414 Collare isofonico per condotte
Clamp for spiral ducts

Caratteristiche tecniche e vantaggi

- Veloce e facile da assemblare
- Parte in metallo in acciaio pre-zincato
- Profilo in TPE, nero, resistente all'invecchiamento
- Isolamento dal rumore secondo DIN 4109
- Dado saldato M8/M10

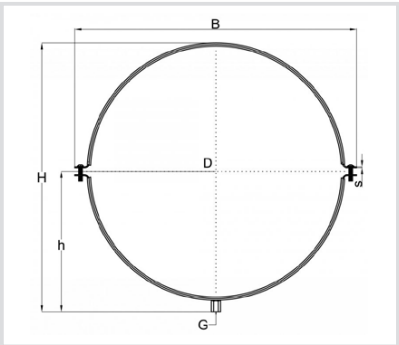

Codice	D [mm]	G	B [mm]	H [mm]	b x s [mm]
414080	80	M8/M10	125	109	20 x 1,5
414100	100	M8/M10	149	129	20 x 1,5
414125	125	M8/M10	180	154	20 x 1,5
414140	140	M8/M10	189	169	20 x1,5
414150	150	M8/M10	202	179	20 x 1,5
414160	160	M8/M10	222	189	20 x 1,5
414180	180	M8/M10	243	209	20 x 1,5
414200	200	M8/M10	259	229	20 x 1,5
414225	225	M8/M10	288	253	25 x 2
414250	250	M8/M10	304	279	25 x 2
414280	280	M8/M10	358	309	25 x 2
414300	300	M8/M10	373	329	25 x 2
414315	315	M8/M10	386	344	25 x 2
414355	355	M8/M10	445	384	25 x 2
414400	400	M8/M10	493	429	25 x 2
414450	450	M8/M10	540	483	25 x 2
414500	500	M8/M10	591	532	25 x 2
414560	560	M8/M10	635	591	25 x 2
414600	600	M8/M10	675	631	25 x 2
414630	630	M8/M10	706	664	25 x 2
414710	710	M8/M10	796	741	25 x 2
414800	800	M8/M10	898	835	25 x 2
414900	900	M8/M10	1010	935	25 x 2
4141000	1000	M8/M10	1150	1040	25 x 2
4141120	1120	M8/M10	1260	1160	25 x 2
4141250	1250	M8/M10	1392	1290	25 x 2

Art. 4105 Collare per condotte a spirale
Clamps for spiral tubes

Caratteristiche tecniche e vantaggi

- Collare a 2 viti
- Sistema di chiusura veloce e brevettato
- Materiale: acciaio pre-zincato

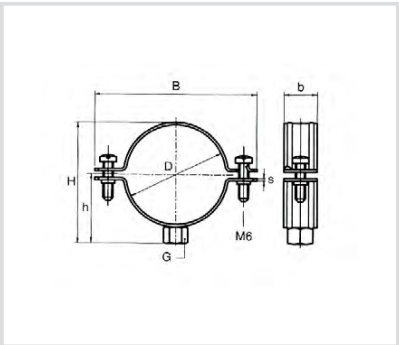

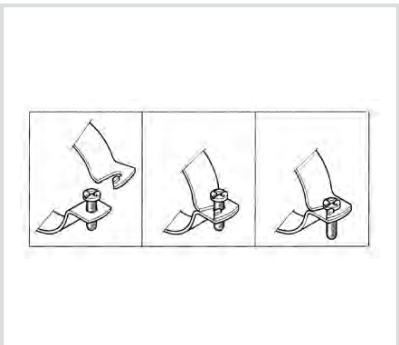

Codice	D [mm]	G	B [mm]	H [mm]	h [mm]	b x s [mm]	Carico utile [N]
4105080	80	M8/M10	127	99	54	25 x 1,5	850
4105100	100	M8/M10	147	119	64	25 x 1,5	850
4105112	112	M8/M10	158	131	70	25 x 1,5	850
4105125	125	M8/M10	172	144	77	25 x 1,5	850
4105130	130	M8/M10	177	149	79	25 x 1,5	850
4105140	140	M8/M10	187	159	84	25 x 1,5	850
4105150	150	M8/M10	197	169	89	25 x 1,5	850
4105160	160	M8/M10	207	179	94	25 x 1,5	850
4105180	180	M8/M10	227	199	104	25 x 1,5	850
4105200	200	M8/M10	247	219	114	25 x 1,5	850
4105225	225	M8/M10	272	244	127	25 x 1,5	850
4105250	250	M8/M10	297	269	139	25 x 1,5	850
4105280	280	M8/M10	326	299	154	25 x 1,5	850
4105300	300	M8/M10	347	319	164	25 x 1,5	850
4105315	315	M8/M10	361	334	171	25 x 1,5	850
4105355	355	M8/M10	402	374	187	25 x 1,5	850
4105400	400	M8/M10	446	419	214	25 x 1,5	850

Art. 4106 Collare per condotte a spirale
Clamps for spiral tubes

Caratteristiche tecniche e vantaggi

- Sospensione su due punti
- Materiale: acciaio pre-zincato

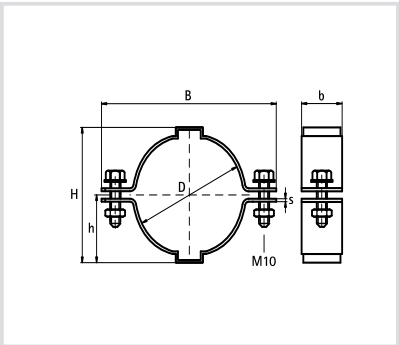

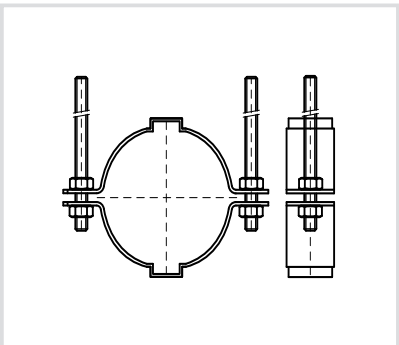

Codice	D [mm]	B [mm]	H [mm]	h [mm]	b x s [mm]	Carico utile [N]
4106450	450	515	476	238	25 x 2,5	4000
4106500	500	565	526	263	25 x 2,5	4000
4106560	560	625	586	293	25 x 2,5	4000
4106600	600	665	626	313	25 x 2,5	4000
4106630	630	695	656	328	25 x 2,5	4000
4106710	710	775	736	368	25 x 2,5	4000
4106800	800	865	826	413	25 x 2,5	4000
4106900	900	965	926	463	25 x 2,5	4000
4106999	1000	1062	1005	503	25 x 2,5	4000
4106997	1120	1186	1125	563	25 x 3,0	4000
4106998	1250	1316	1255	628	25 x 3,0	4000

Carico utile calcolato quando il fissaggio è con 2 barre filettate

Art. 4107 Squadrette di sospensione insonorizzate
Support brackets for ductwork

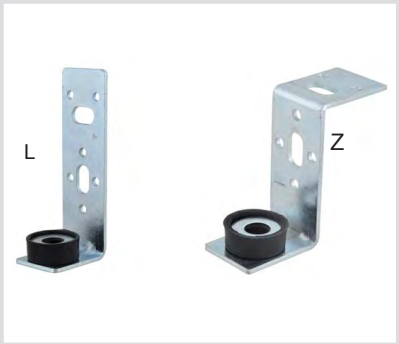

Caratteristiche tecniche e vantaggi

- Realizzate con acciaio - Zincate
- Fori di diam. 4,2 mm per connessione con rivetti
- Isolamento dal rumore secondo DIN 4109
- Ideali come sostegno isolante per tubazioni d'aria rettangolari e circolari.
- Idonee per qualsiasi grandezza di tubazione
- Facilmente applicabili tramite rivetti o viti autofilettanti
- Materiale: parti metalliche, acciaio zincato
- Silent block in TPE nera

L

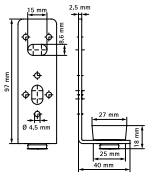

Z

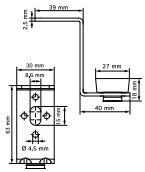

Codice	Tipo	Carico utile [N]
4107001	L	1100
4107003	Z	530

Art. 4108 Pezzo antivibrante in gomma
Rubber absorption pieces

Caratteristiche tecniche e vantaggi

- Elemento di isolamento e riduzione rumore
- Materiale: parte metallica, acciaio zincato - silent block in gomma TPE, nera

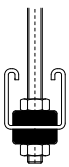

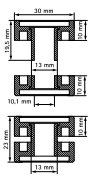

M

F

M+F

Codice	Tipo
4108001	M+F

COMPONENTI PER CONDOTTE D'ARIA

ESEMPI DI APPLICAZIONE

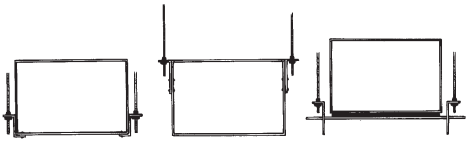

Art. 4107003 Art. 4107001 (il condotto d'aria è sorretto da barra filettata)

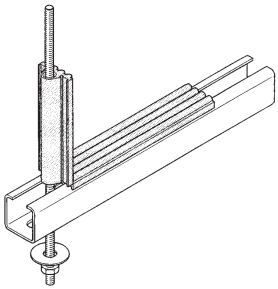

METODO DI PROVA PER CARICO

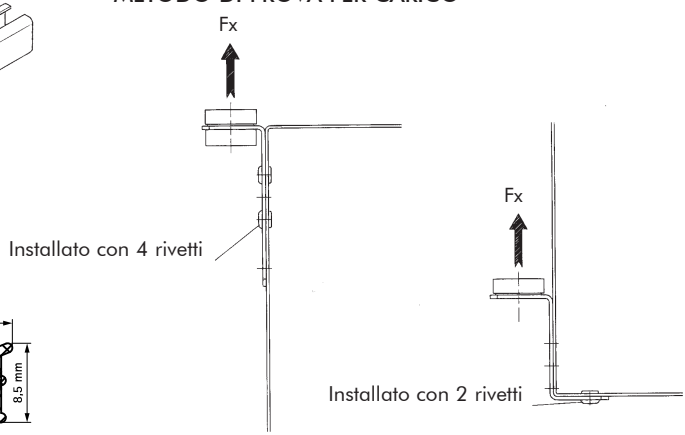

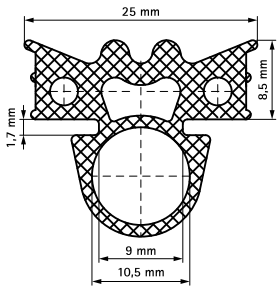

Profilo in gomma speciale per tutti i profili CorRail o barra filettata. Anche per isolamento del rumore secondo la DIN 4109

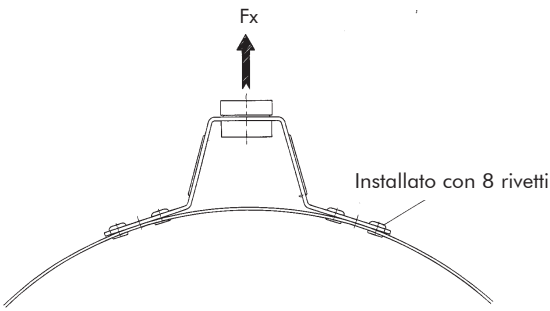

Art. 842 Piede per strutture
Foot for structure

Caratteristiche tecniche e vantaggi

- Materiale: nylon caricato vetro
- Stelo fisso in acciaio zincato

Codice	Misure Ø [mm]	A [mm]	H [mm]	M x C [mm]	Carico utile [N]
842008	M8	30	15	M8x30	1500
842010	M10	80	20	M10x45	3000

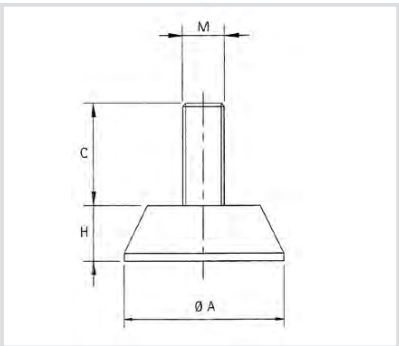

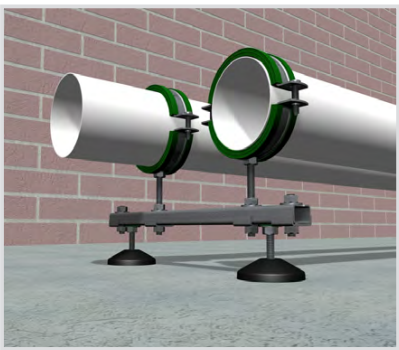

Art. 844 Piede per strutture snodabile
Swivel foot

Caratteristiche tecniche e vantaggi

- Materiale: nylon caricato vetro
- Stelo snodato

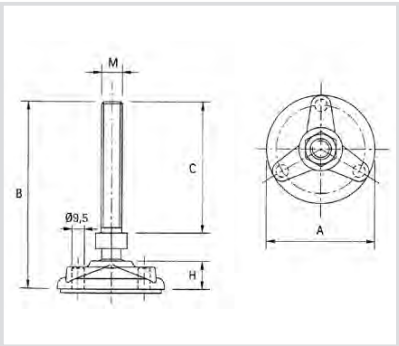

Codice	A [mm]	H [mm]	B [mm]	M x C [mm]	Carico utile [N]
844008	80	24	101	M8x65	1200
844010	80	24	96	M10x60	1200

Art. 845xxx Piede per strutture

Foot to support structures

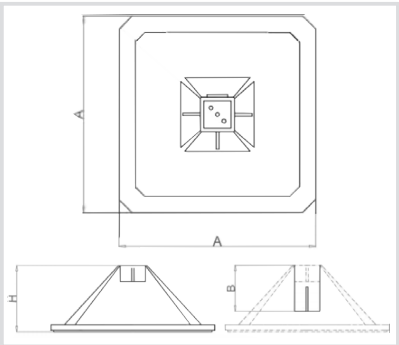

Caratteristiche tecniche

- Sistema di supporto modulare per sostenere impianti idraulici e di climatizzazione, camminamenti, canaline, macchine trattamento aria, ecc.
- Per tetti piani, non rovina la guaina impermeabile
- Per applicazioni orizzontali e verticali
- Con tappetino antiscivolamento in schiuma di PE, pre-montato per assorbire vibrazioni
- Realizzati con HDPE riciclato
- Resiste agli UV, all'invecchiamento e a molti composti chimici
- Per profili STRUT 41x41

Codice	A x A [mm]	H [mm]	B [mm]	Max Carico utile [N]
845200	200x200	120	85	1500
845305	305x305	120	85	1750
845500	500x500	120	85	2500

Art. 671 Kit di supporto strutture
Kit to support structures

Caratteristiche tecniche e vantaggi
- Set completo per sostenere installazioni su tetti piani
- Idoneo per un'ampia gamma di macchine di condizionamento, unità di ventilazione, ecc...
- Con tappetini antivibrazione
- Se il prodotto da sostenere ha un peso maggiore di 150 kg, prego contattare il nostro dipartimento tecnico
- Strutture pretagliate, facili da montare

Codice	Dimensione		Numero piedi
671002	1000	H=1000	2
671004	1000 x 1000	H=500	4
671006	1000 x 2000	H=500	6
671008	1000 x 3000	H=500	8

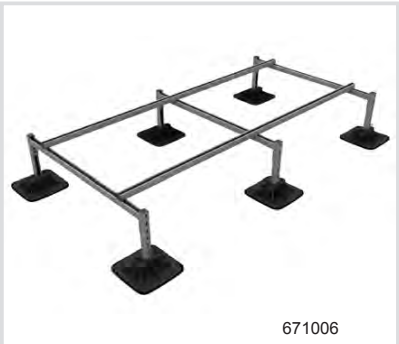

Applicazioni per condotte d'aria e supporto strutture

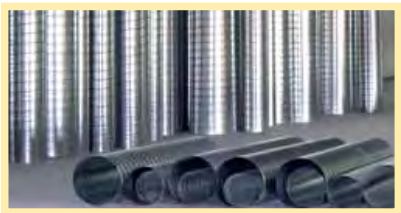

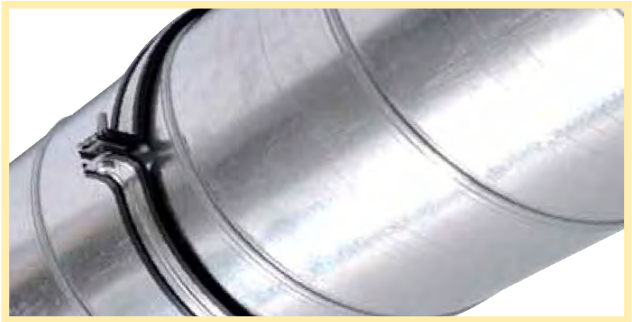

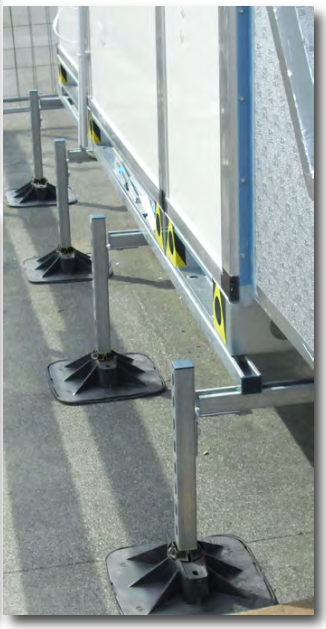

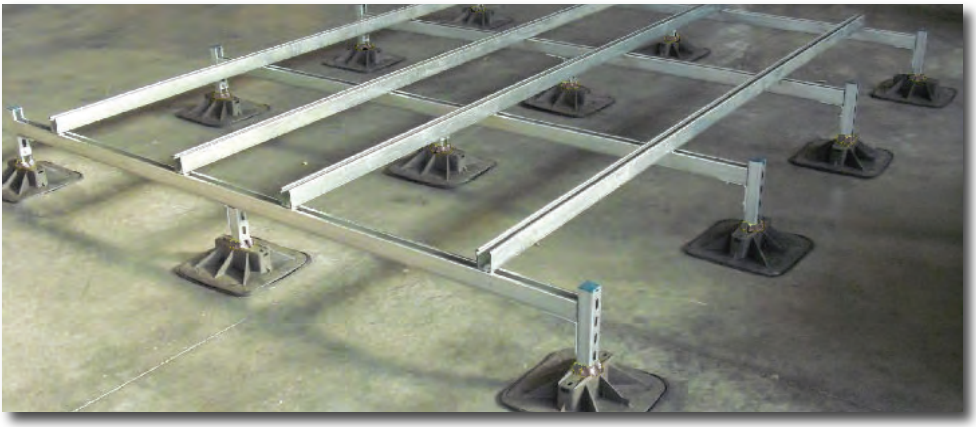

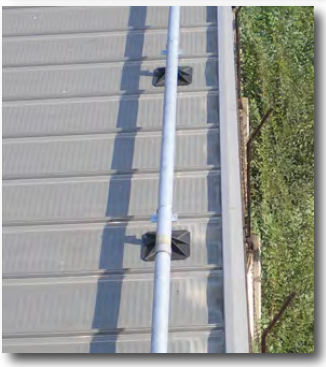

Art. 672xxx Base a pavimento con profilo STRUT

Rooftop solution with STRUT rail

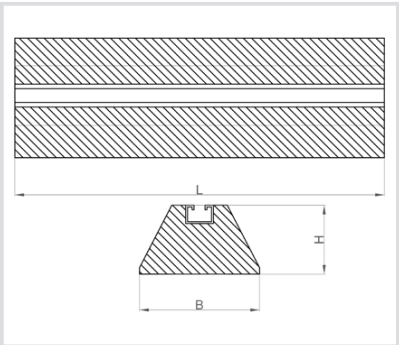

Caratteristiche tecniche

- Per sostenere impianti di tubi, condotte d'aria, canaline, ecc.
- Per sostenere installazioni di condizionamento, camminamenti su tetti piani, ecc.
- Non rovina la guaina impermeabile
- Materiale: gomma riciclata vulcanizzata, nera EN 1176-7: 2008
- Profilo STRUT in acciaio pre-zincato 41x21 fissato al piede
- Resistente ai raggi UV
- Assorbe vibrazioni, riduce i rumori
- Idoneo per applicazioni sia in ambienti chiusi che all'esterno, temperatura tra -40 C e 80 C

Codice	L [mm]	B [mm]	H [mm]	Carico utile [N]
672025**	250	130	50	1600
672040**	400	130	50	2400
672600	600	180	95	4500
672999	1000	180	95	6450

*** Compresi di 2 elementi di fissaggio cod. 8661040*