Art. 972000 Corh PFP - Punto fisso su profilo CorSTRUT
Corh PFP - Fixed point on CorSTRUT rail

Caratteristiche tecniche e vantaggi

- Soluzione ideale per tubazioni soggette a significative contrazioni e/o dilatazioni
- Idoneo per tutti i tipi di punto fisso su profilo con guida 41, sia con tubo orizzontale che verticale
- In acciaio zincato, a richiesta anche in acciaio inox
- Una confezione include: 2 connessioni dritte, 2 dadi scivolanti e relative viti di fissaggio

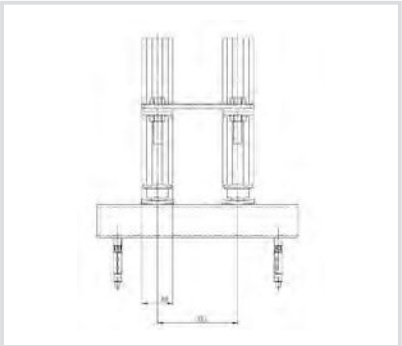

Codice	Per profilo
972000	CorSTRUT

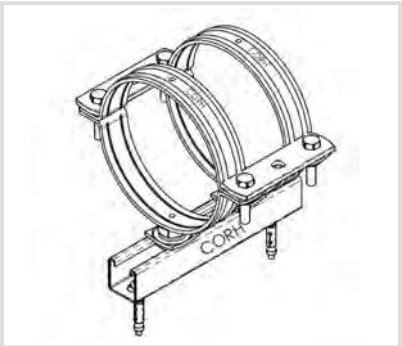

VOCE DI CAPITOLATO
Fornitura e posa di staffaggio con punto fisso per tubazione soggetta a dilatazione termica su profilo, con connessione dritta, collari e relativi componenti di fissaggio in acciaio S235JR