Art. 180X SAB collare stringitubo a bullone W4 - AISI 304

Stainless steel bolt clamp SAB W4 - AISI 304

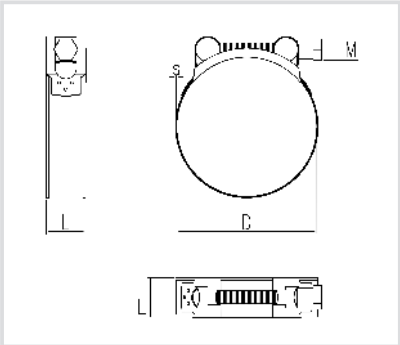

Caratteristiche tecniche e vantaggi

- Collare stringitubo e componenti in acciaio inox Aisi 304 – W4
- Robusta fascia metallica con bordi arrotondati per non danneggiare la tubazione
- Secondo la normativa DIN 3017
- Collare stringitubo a bullone ad elevata tenuta per tubi rinforzati, di gomma e PVC
- Dotato di 3 punti di saldatura per una maggiore sicurezza
- Barilotti pieni filettati per una maggiore tenuta
- Facile e precisa installazione grazie al bullone a testa esagonale facilmente manovrabile e distanziale
- Possibilità di serraggio del bullone tramite chiave o avvitatore
- Idoneo in diversi settori di applicazione, tra idraulico, alimentare, chimico e farmaceutico, navale e offshore, impiantistica HVAC, acquedottistica, ecc.

Codice	Misure Ø [mm]	Bandella Lxs[mm]	Bullone M	Coppia serraggio [Nm]
180X025	23-25	18x0,6	M5	4
180X028	26-28	18x0,6	M5	4
180X031	29-31	20x0,6	M6	10
180X035	32-35	20x0,6	M6	10
180X039	36-39	20x0,6	M6	10
180X043	40-43	20x0,6	M6	10
180X047	44-47	22x0,8	M6	10
180X051	48-51	22x0,8	M6	10
180X055	52-55	22x0,8	M6	10
180X059	56-59	22x0,8	M6	10
180X063	60-63	22x0,8	M6	10
180X067	64-67	22x0,8	M6	10
180X073	68-73	24x0,8	M8	20
180X079	74-79	24x0,8	M8	20
180X085	80-85	24x0,8	M8	20
180X091	86-89	24x0,8	M8	20
180X097	92-97	24x0,8	M8	20
180X103	98-103	24x0,8	M8	20
180X112	104-112	24x0,8	M8	20
180X121	113-121	24x0,8	M8	20
180X130	122-130	24x0,8	M8	20
180X139	131-139	26x1,0	M10	30
180X148	140-148	26x1,0	M10	30
180X161	149-161	26x1,0	M10	30
180X174	162-174	26x1,0	M10	30
180X200	188-200	26x1,0	M10	30
180X239	227-239	26x1,0	M10	30
180X252	240-252	26x1,0	M10	30